XTOOL | Laser Positioning Pen

Guía de inicio rápido



Declaración 01

Lista de elementos 02

Introducción 03

Instalación y uso 04

Declaración

Thank you for choosing xTool products!

If you use the product for the first time, read carefully all the accompanying materials of the product to improve your experience with it. To the extent permitted by applicable law, the Company shall not be liable for any loss or damage resulting from your failure to use the product in accordance with the instructions and requirements set forth in the Manual, or from your misuse or improper operation of the product.

The Company has collated the content of the Manual rigorously and carefully, but errors or omissions may remain.

The Company is committed to continuously improving product functions and service quality, and therefore reserves the right to change any product or software described in the Manual and the content of the Manual at any time.

The Manual is intended to help you use the product properly and does not include any description of hardware and software configuration. For product configuration, refer to the related contract (if any) and packing list, or consult your distributor. Images in the Manual are for reference only and the actual product may vary.

Protected by copyright laws and regulations, the Manual shall not be reproduced or transcribed in

any way, or be transmitted on any wired or wireless network in any manner, or be translated into any language, or be modified in any way, such as content, image, or layout modification, without the prior written authorization of the Company.

The Company is committed to continuously improving the product and related materials. The product and the Manual are subject to change, and updates can be found at xtool.com.

Lista de elementos

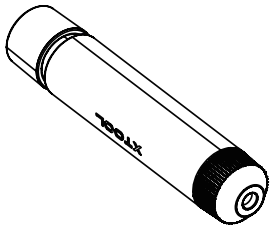

Lápiz láser

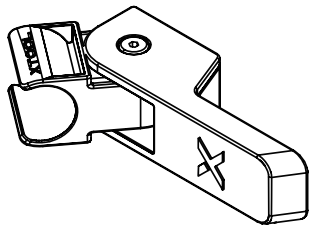

Soporte



Guía de inicio rápido

Introducción

Antes de usar, lea y siga las Instrucciones de Seguridad y la Guía de Inicio Rápido de xTool WonderPress.

El Laser Positioning Penestá diseñado exclusivamente para su uso con el xTool WonderPress para proporcionar una alineación de alta precisión. Al preajustar líneas de referencia láser, garantiza una posición constante entre el diseño y el material durante la producción en serie, aumentando significativamente la eficiencia y reduciendo las tasas de defectos. Están disponibles dos tipos:

Laser positioning pen de línea cruzada

Proyecta una marca de alineación en forma de cruz; ideal para localizar el centro geométrico de un diseño o puntos específicos de intersección en una prenda.

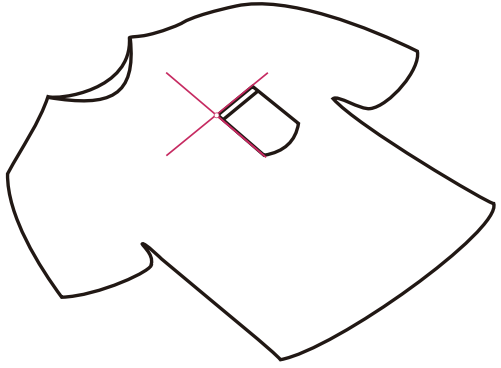

Laser positioning pen de línea horizontal

Proyecta una sola línea recta; ideal para alinear texto de varias líneas, nivelar camisas a rayas o servir como referencia de límite horizontal/vertical para diseños de gran tamaño.

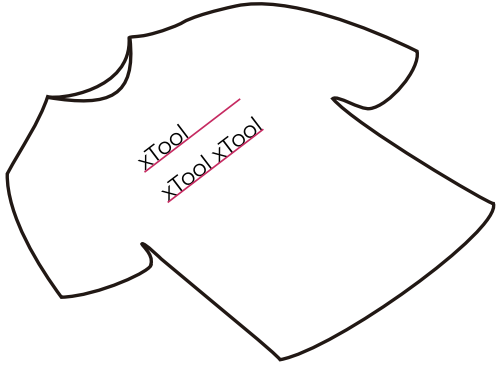

Instalación y uso

- Para instrucciones detalladas sobre prensado en caliente, consulte la Guía de Inicio Rápido de xTool WonderPress.
- Esta guía demuestra la instalación utilizando un laser positioning pen de línea horizontal y un láser de posicionamiento de línea cruzada como ejemplo.

1 Instale laser positioning pen

(1) Encaje el lápiz láser en el soporte.

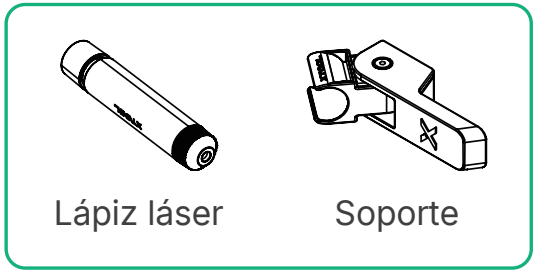

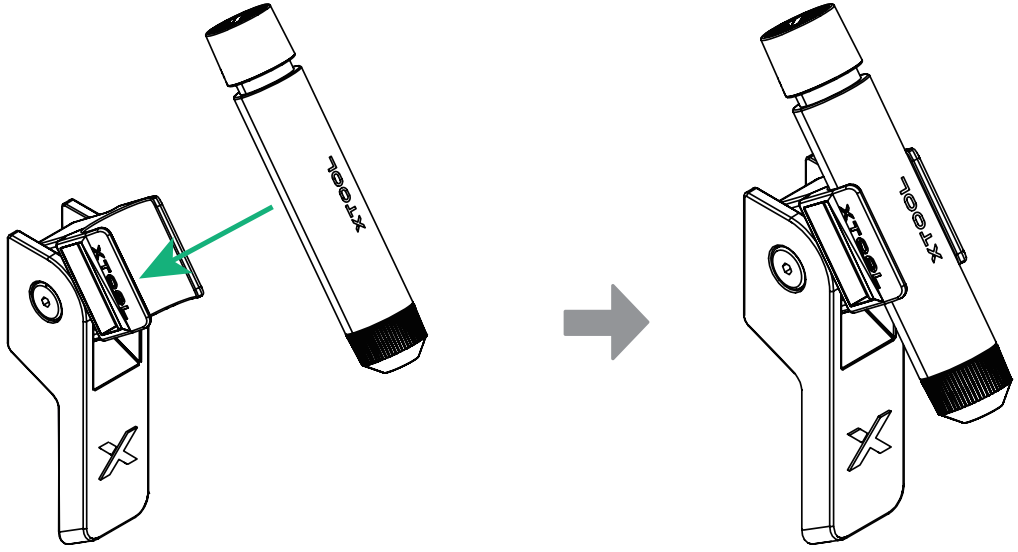

(2) Apague xTool WonderPress y permita que la placa calefactora se enfríe. Fije el soporte a la máquina utilizando el soporte magnético.

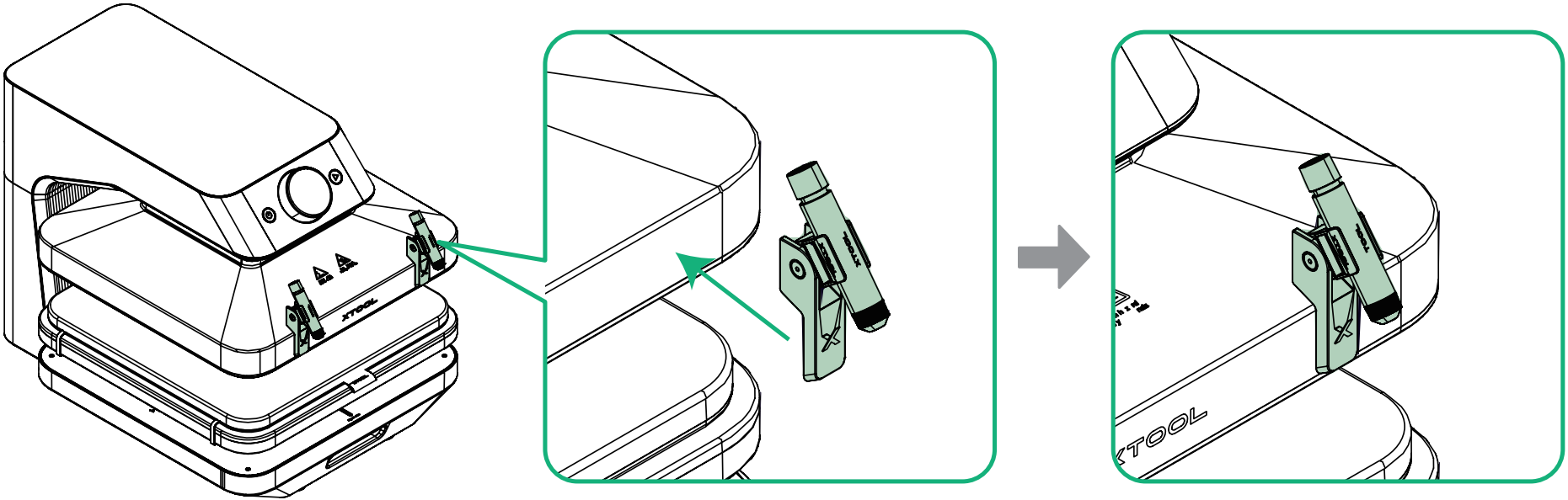

2 Establezca referencia de alineación

(1) Extraiga la base, coloque la prenda y la película DTF en la posición deseada.

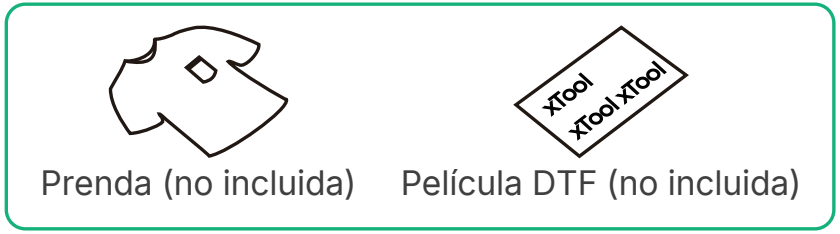

Prenda (no incluida) Película DTF (no incluida)

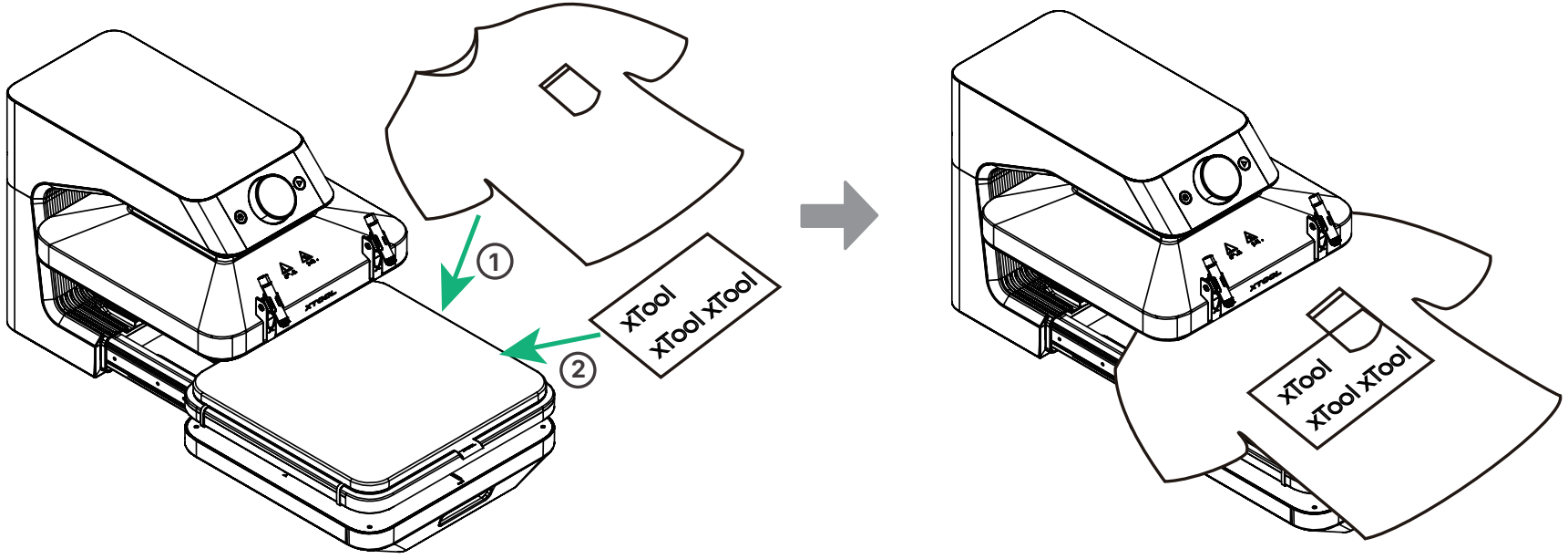

(2) Presione la tapa del lápiz para encender el láser, proyectando el haz rojo sobre la prenda.

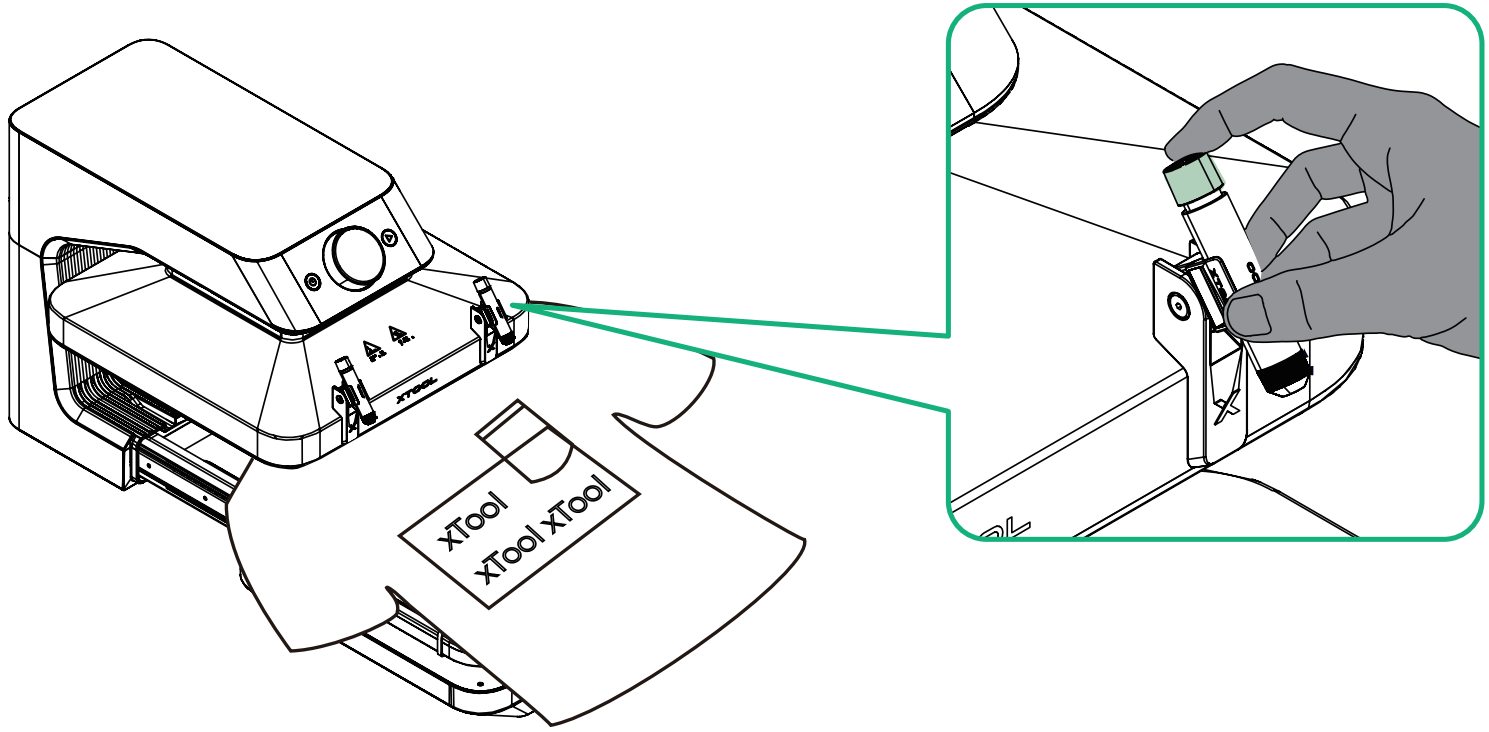

Pulse

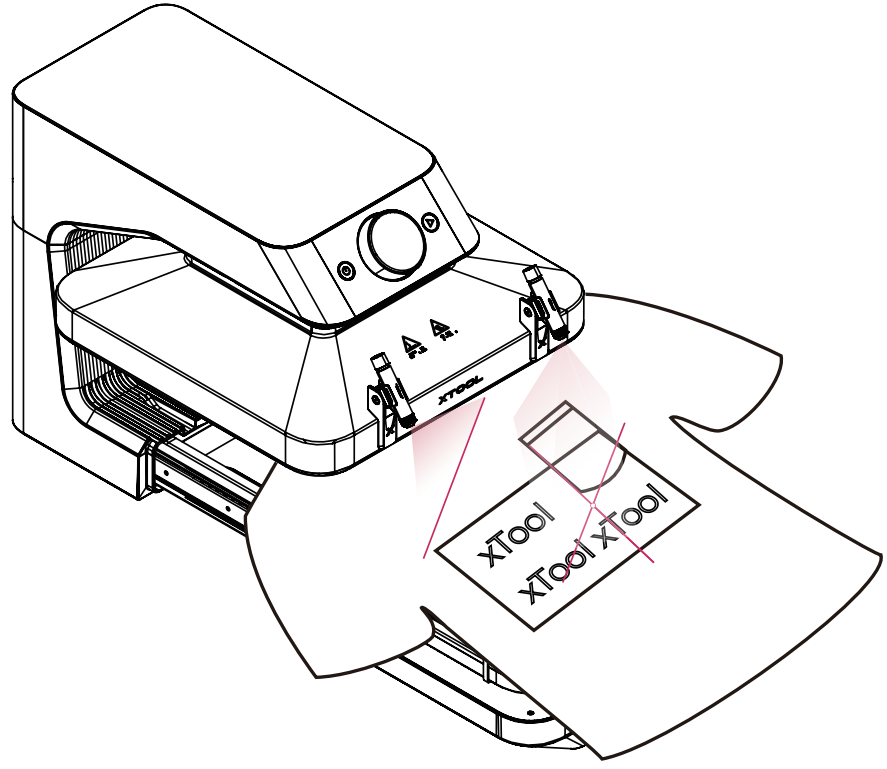

(3) Deslice el soporte hacia la izquierda o derecha e incline el láser hacia arriba o hacia abajo para alinear el haz de láser secuencialmente con las posiciones clave de la prenda y el diseño.

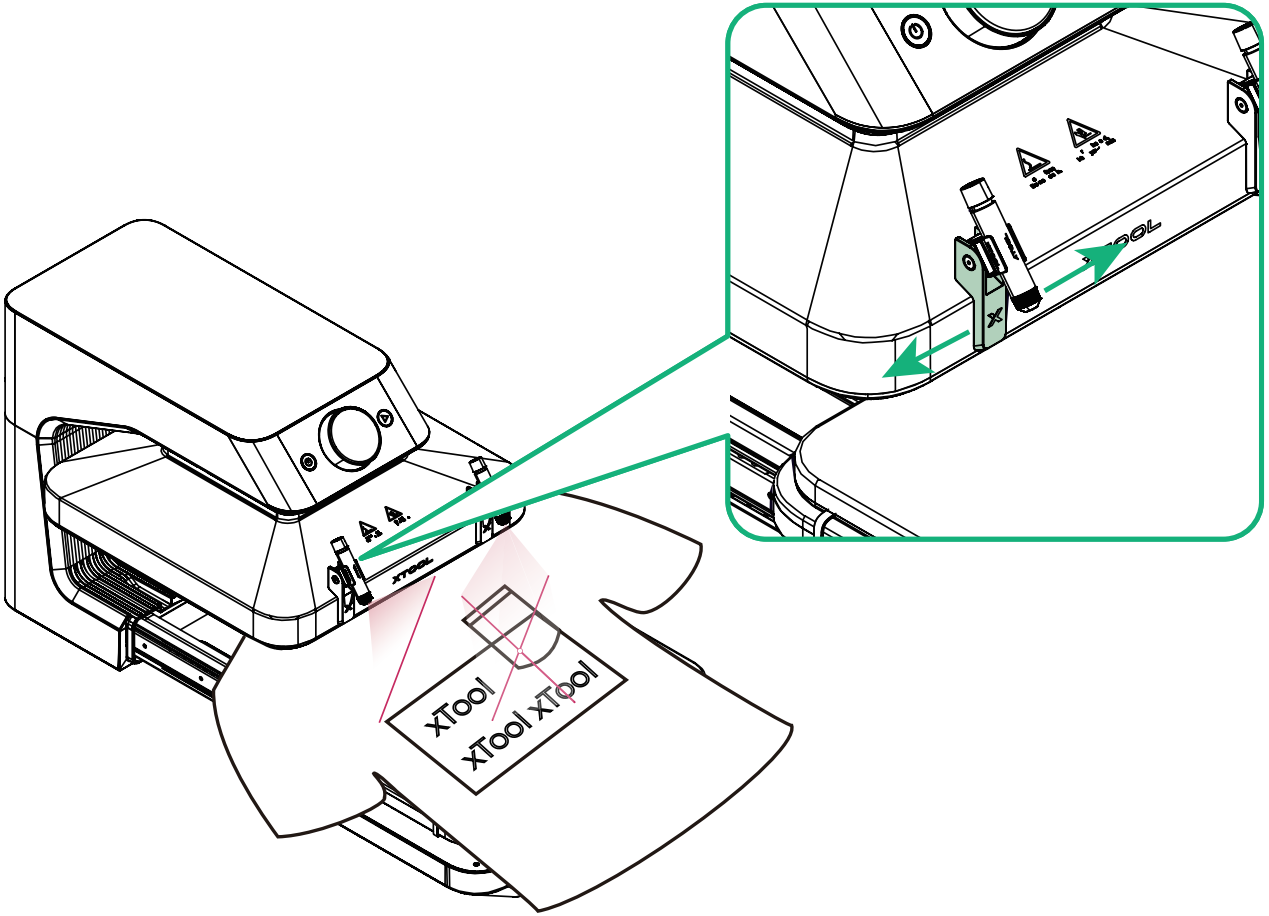

Deslice el soporte deslizante

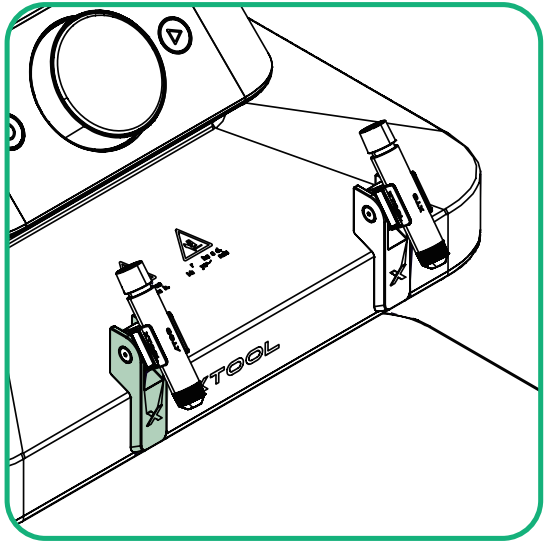

Incline el lápiz láser

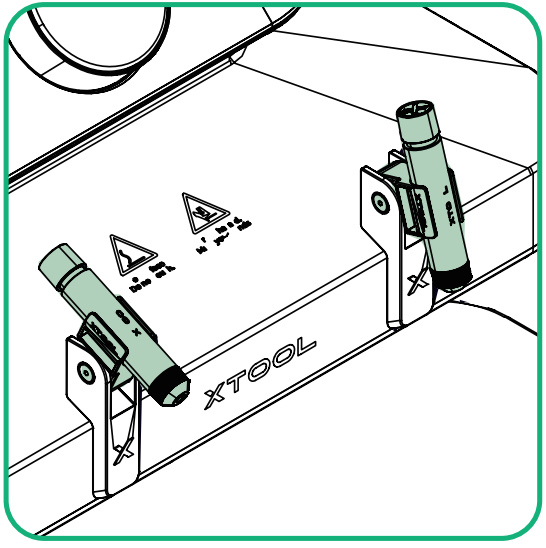

Alinee con el bolsillo

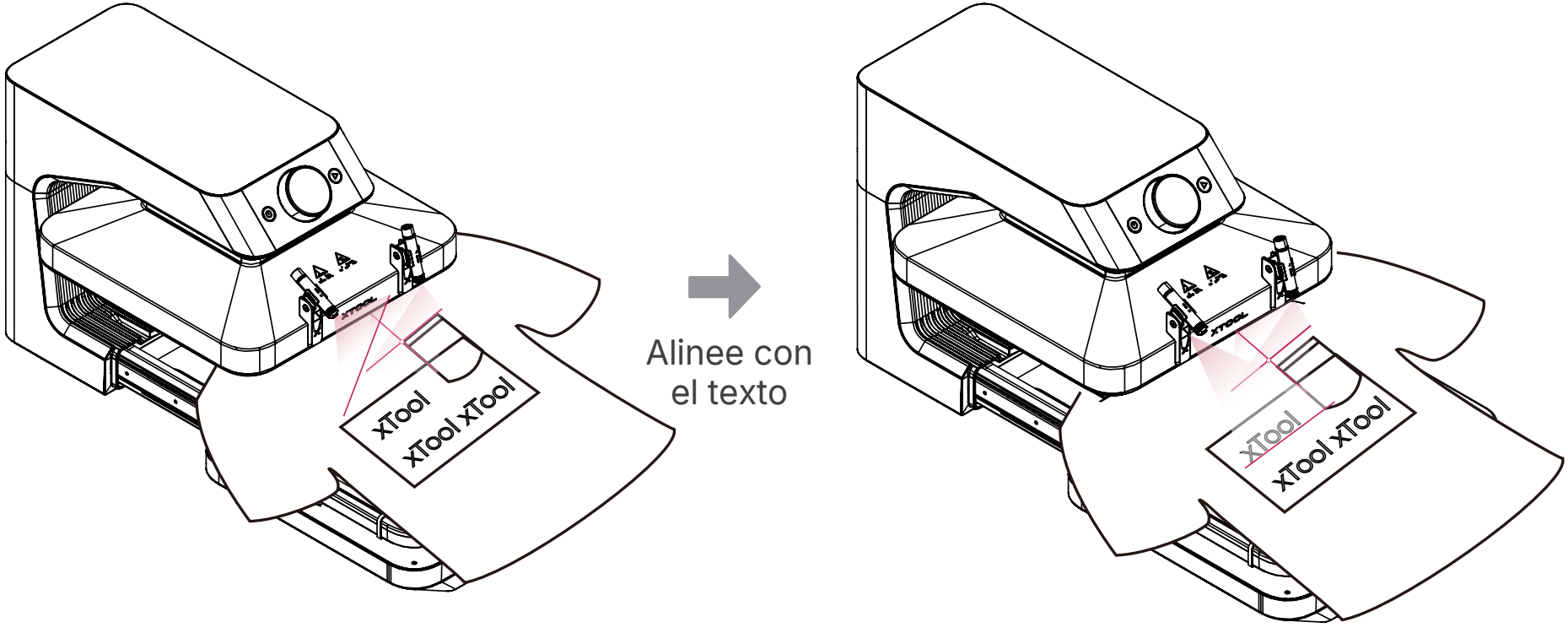

Una vez establecidas las líneas de referencia, no mueva el soporte ni gire el bolígrafo. Cualquier desplazamiento físico puede causar desviación de alineación durante el procesamiento en lotes posterior.

3 Iniciar el procesamiento

(1) Empuje la base hacia atrás y comience el procesamiento manual o automático según los parámetros preestablecidos de xTool WonderPress.

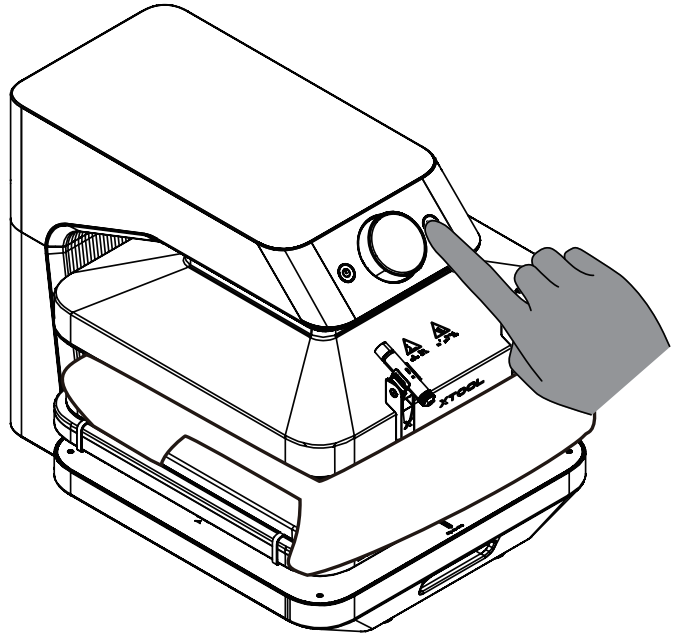

(2) Después de que el procesamiento esté completado, retire el artículo terminado.

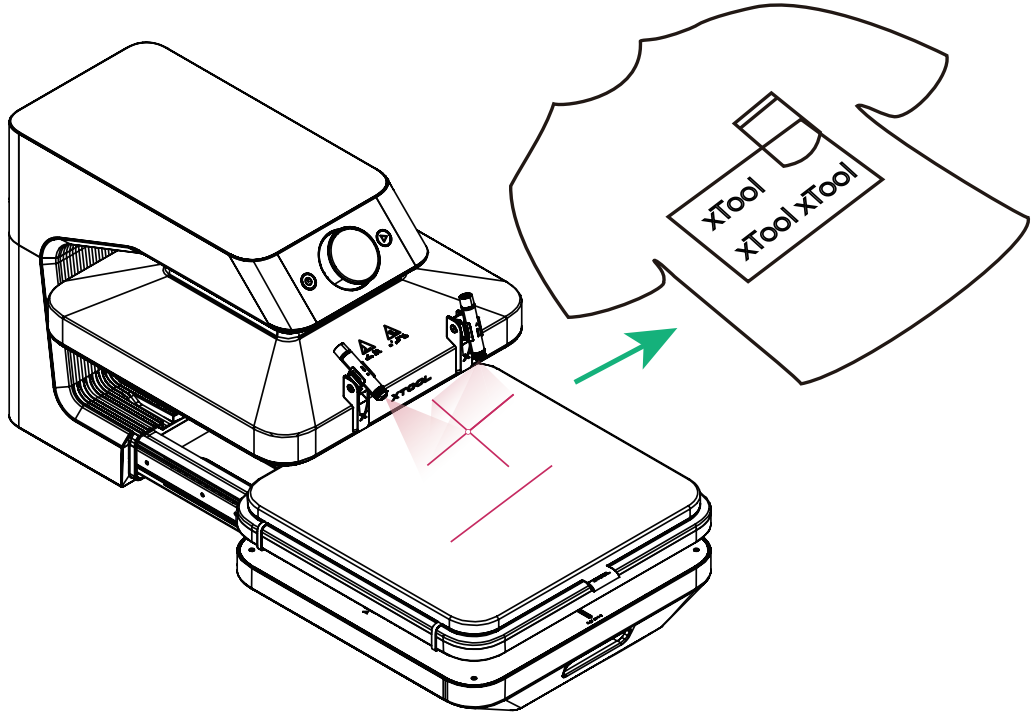

El láser se utiliza sólo para la alineación y no participa en el procesamiento. No es necesario apagar el lápiz láser durante la operación.

4 Alineación por lotes

(1) Alinee con las líneas de referencia establecidas y coloque la nueva prenda y la película DTF en secuencia.

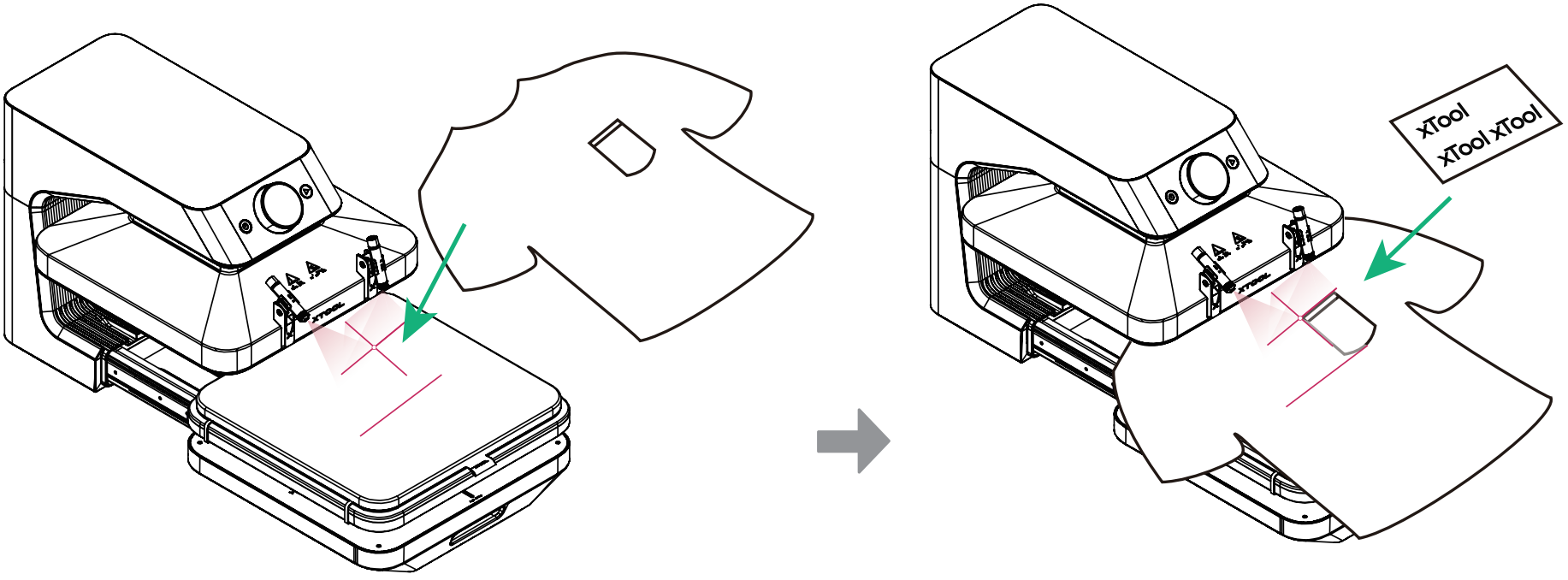

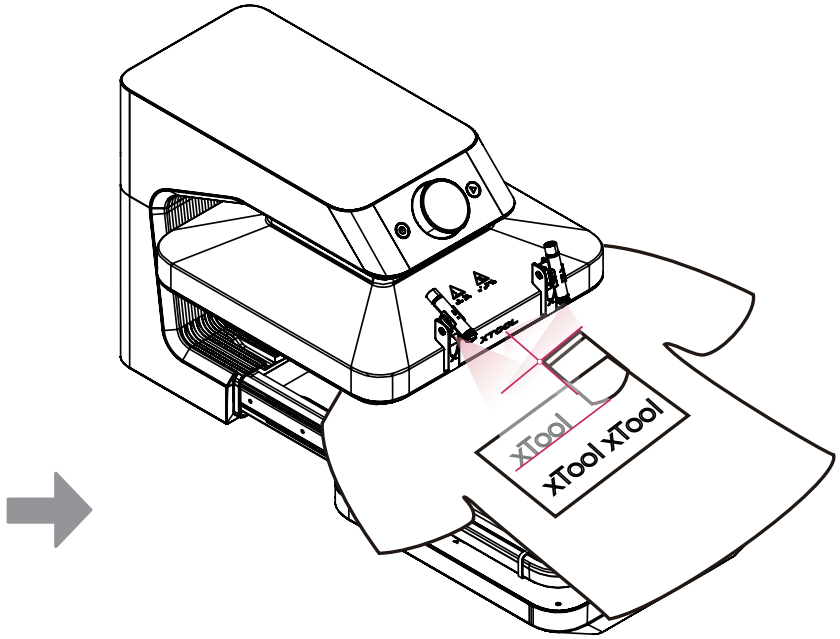

(2) Después de la colocación, empuje la base hacia atrás para completar el procesamiento posterior.


XTOOL