xTool M2 CMYK 잉크젯 모듈



스테이트먼트 – – – – – – – – – – – – – – – – – – 01

아이템 목록 – – – – – – – – – – – – – – – – – – 01

잉크 카트리지를 설치합니다 – – – – – – – – – – – – 02

xTool M2 CMYK 잉크젯 모듈을 설치합니다 - – – – – – – 06

유지보수 – – – – – – – – – – – – – – – – – – 09

안전 설명 – – – – – – – – – – – – – – – – – – 11

애프터 서비스 - – – – – – – – – – – – – – – – – 12

스테이트먼트

xTool 제품을 구입해 주셔서 감사합니다 !

본 제품을 처음 사용하는 경우 제품과 함께 제공되는 모든 자료를 주의 깊게 읽으시면 더 나은 사용 경험을 즐기실 수 있습니다. 본 사용설명서의 지시 및 요구사항에 따라 본 제품을 사용하지 않거나, 이해 부족 등으로 제품을 오작동 시킨 경우, 그 회사 손실 대해 일체의 책임을 지지 않습니다.

그 회사 사용설명서의 내용을 엄밀하고 주의 깊게 정리하였으나 해당 설명서에는 오류나 누락이 있을 수 있습니다.

그 회사 제품의 기능과 서비스 품질을 지속적으로 개선하기 위해 최선을 다하고 있으며, 이에 따라 사용설명서 및 여기 내용에 설명된 제품이나 소프트웨어를 언제든지 변경할 수 있는 권리를 보유합니다.

본 사용설명서는 제품을 올바르게 사용하는 데 도움을 드리기 위해 제작되었으며 하드웨어 및 소프트웨어 구성에 대한 설명은 포함하지 않습니다. 본 제품 구성에 대해서는 관련 계약서(있는 경우) 및 포장 목록을 참조하거나 대리점에 문의하세요. 본 사용설명서의 이미지는 참고용이며 실제 제품과 다를 수 있습니다.

저작권법 및 규정으로 보호되는 이 설명서는 회사의 사전 서면 승인 없이 어떠한 방식으로든 복제 또는 복사하거나, 어떠한 방식으로든 유선 또는 무선 네트워크를 통해 전송하거나, 어떠한 언어로든 번역하거나, 콘텐츠, 이미지 또는 레이아웃 수정과 같은 어떠한 방식으로든 수정할 수 없습니다.

회사 제품 및 관련 소재를 지속적으로 개선하기 위해 최선을 다하고 있습니다. 제품 및 설명서는 변경될 수 있으며 업데이트 사항은 **xtool.com**에서 확인할 수 있습니다.

xTool 지원팀에 문의하기 전에 임의로 수리하지 마십시오.

항목 목록



xTool M2 CMYK 잉크젯 모듈



잉크 카트리지



하단 캡

보습액



하단 캡 고정 브라켓



나사

캘리브레이션 카드 (A5)



페라이트 코어



사용자 매뉴얼

잉크 카트리지를 설치합니다

1 잉크 카트리지를 준비합니다

(1) 잉크 카트리지를 꺼내세요.



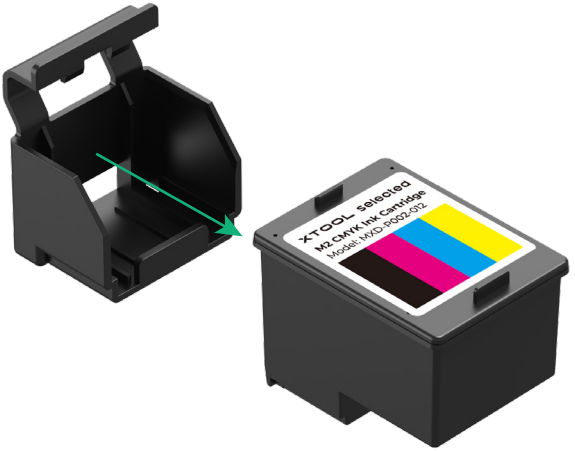

(2) 보호 필름을 떼냅니다.

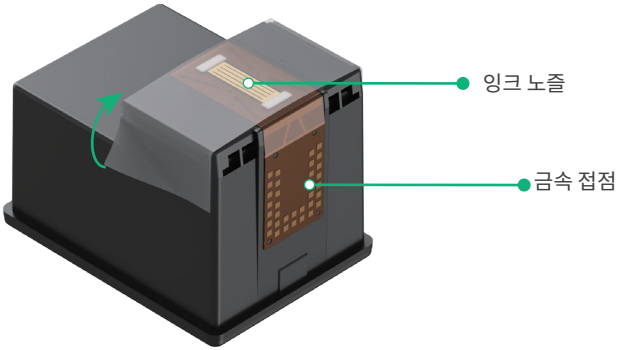

잉크 카트리지 하단의 금속 접점을 손으로 만지지 마십시오.

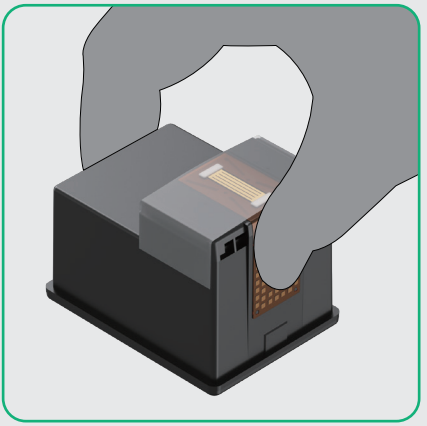

2 앞덮개를 열어 주세요

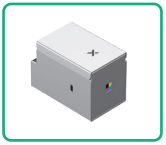

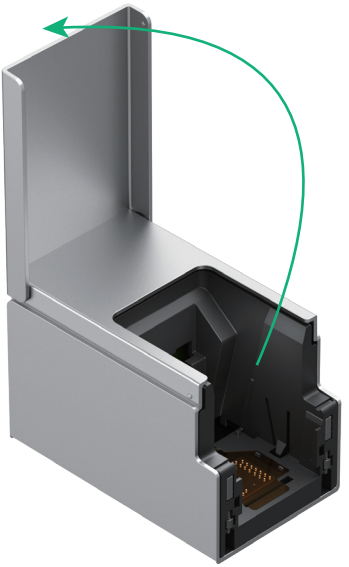

3 잉크 카트리지를 설치합니다

(1) 잉크 카트리지를 xTool M2 CMYK 잉크젯 모듈의 내부 레일을 따라 정렬하고 약 45°의 각도로 잉크 카트리지를 부드럽게 밀어 넣습니다.

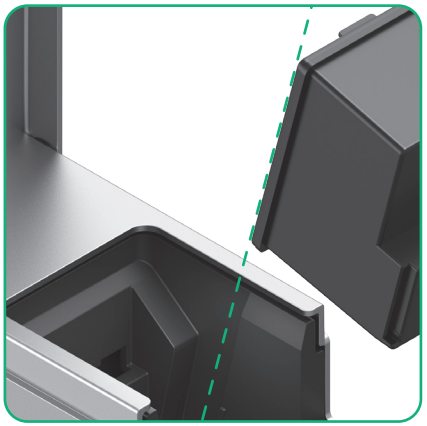

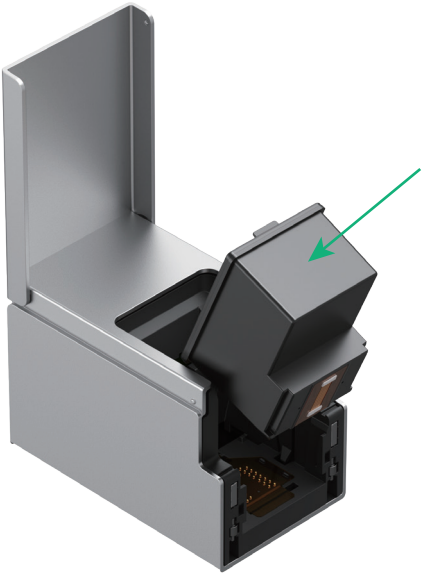

(2) 잉크 카트리지가 완전히 삽입된 후 안쪽으로 부드럽게 눌러 '딸깍' 소리가 나면 설치가 완료되었음을 의미합니다.

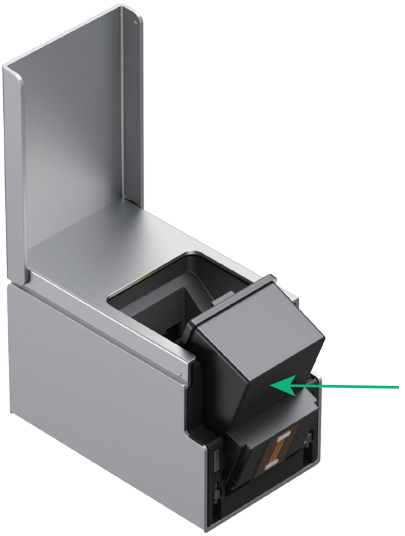

■ 잉크 카트리지를 수직으로 삽입하지 마십시오. 장치 내부에서 걸려 고장을 일으킬 수 있습니다.

■ 무리한 힘으로 무리하게 설치하지 말고, 저항이 있을 경우 각도를 맞춘 후 다시 시도하십시오.

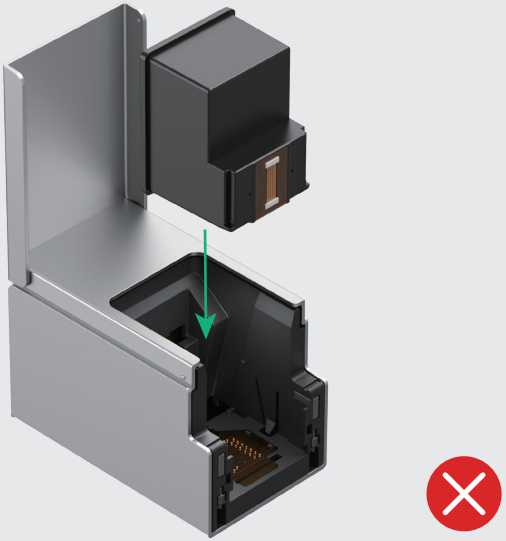

4 앞덮개를 닫아 주세요



5 하단 캡을 설치합니다

xTool M2 CMYK 잉크젯 모듈 위치에 하단 캡을 설치하여 내장된 자석이 정확히 부착되도록 합니다.



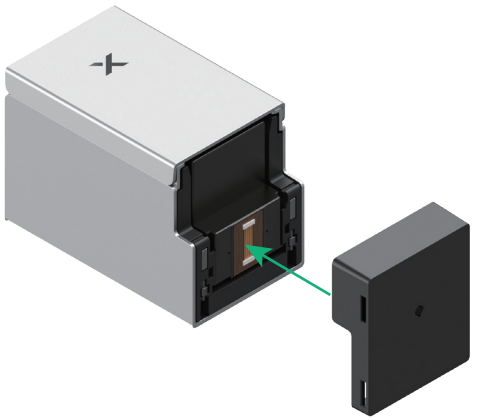

■ 하단 캡과 모듈은 내장형 마그네트에 의해 접합 고정됩니다.
■ 재료 두께 > 2.6 cm: 가공 불가.
2 cm ≤ 재료 두께 ≤ 2.6 cm: 하단 캡을 수동으로 제거하십시오.
재료 두께 < 2 cm: 하단 캡을 수동으로 제거할 필요가 없습니다.

xTool M2 CMYK 잉크젯 모듈을 설치합니다

xTool M2 CMYK 잉크젯 모듈을 설치하기 전에 다음 사항을 확인하십시오.
■ xTool M2의 전원이 꺼져 있는지 확인하십시오.
■ 다른 모든 모듈이 xTool M2에서 제거되었는지 확인하십시오.
■ xTool 소프트웨어에서 레이저 모듈 보정이 완료되었는지 확인하십시오.

1 하단 캡 고정 브라켓을 설치합니다

(1) 고정 브라켓을 xTool M2 베이스 플레이트 좌측 상단의 예비 설치 구멍에 맞춥니다.

먼저 사전 설치된 나사를 제거하세요.

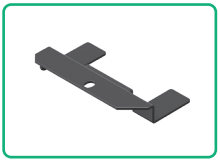

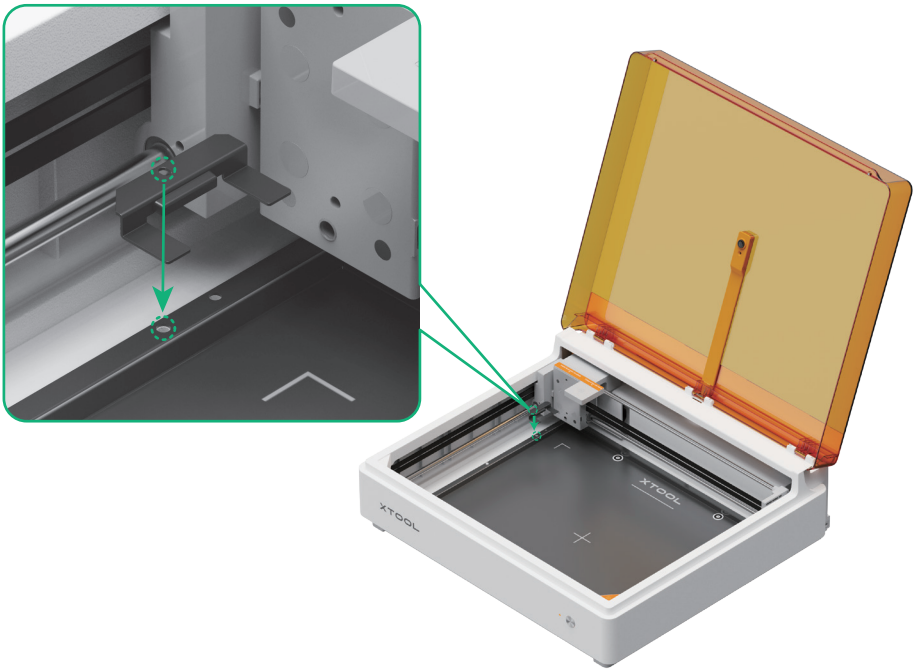

(2) 육각 드라이버를 사용하여 고정 브라켓을 단단히 설치합니다.



xTool M2에 포함됨

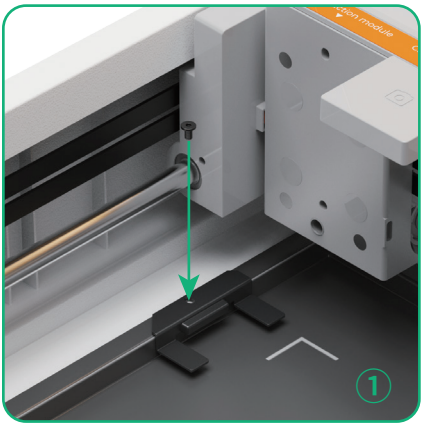

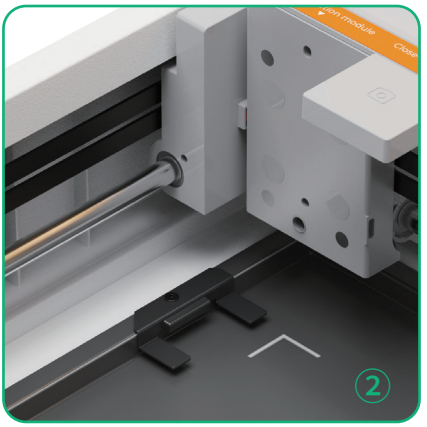

2 잉크젯 모듈을 설치합니다

xTool M2 CMYK 잉크젯 모듈을 xTool M2의 다기능 모듈 홀더에 맞추고 모듈을 배치하여 내장된 자석이 정확히 부착되도록 합니다.

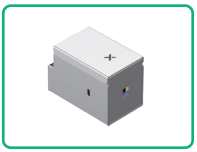

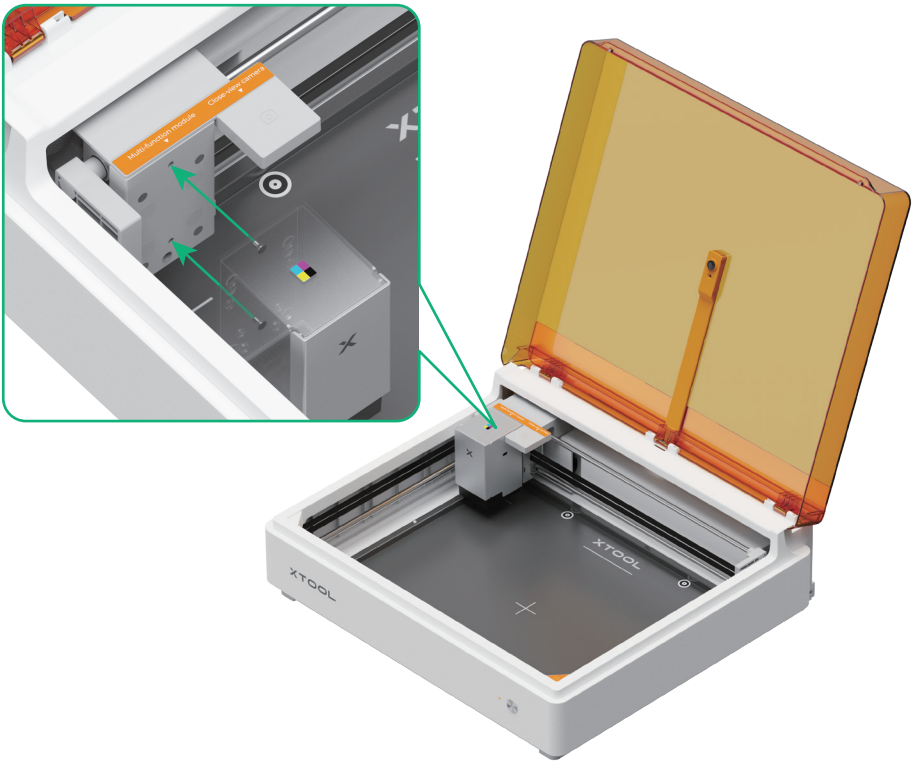

모듈과 다기능 모듈 홀더는 내장형 마그네트에 의해 접합 고정됩니다.

3 설비와 모듈을 연결합니다



(1) 모듈 연결 케이블에 페라이트 코어를 장착하십시오.

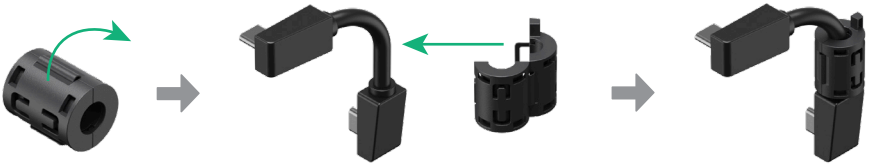

(2) 모듈 연결 케이블의 양쪽 끝을 각각 xTool M2 CMYK 잉크젯 모듈과 다기능 모듈 홀더에 연결하십시오.

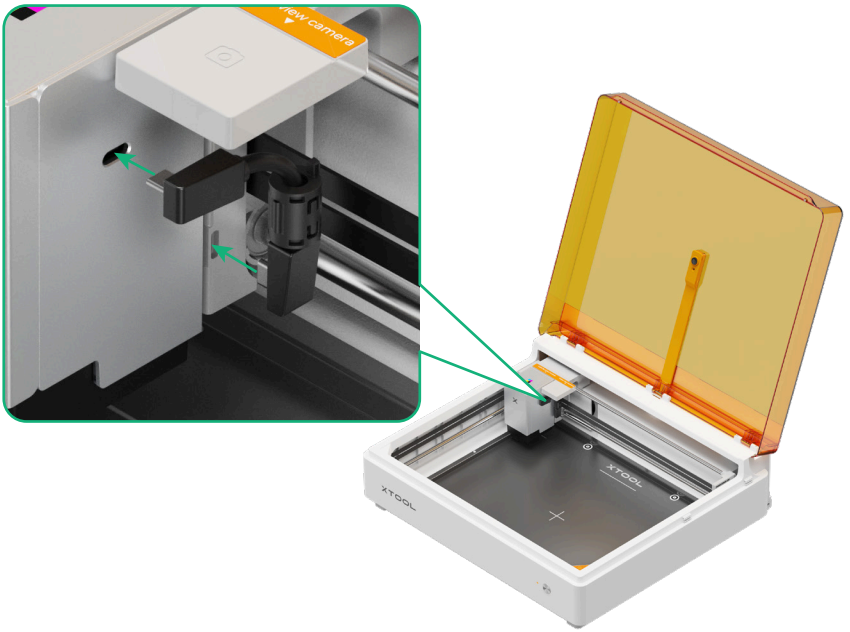

유지보수

보습 스펀지: 보습 스펀지가 하단 캡에 내장되어 있으며 정기적으로 보습액 (또는 정제수/증류수)을 떨어뜨려야 합니다.

- 원칙: 액체가 축적되거나 넘치지 않도록 촉촉하기만 하면 됩니다.
- 과도한 액체는 노즐의 혼색 또는 비정상적인 잉크 분사를 유발할 수 있습니다.



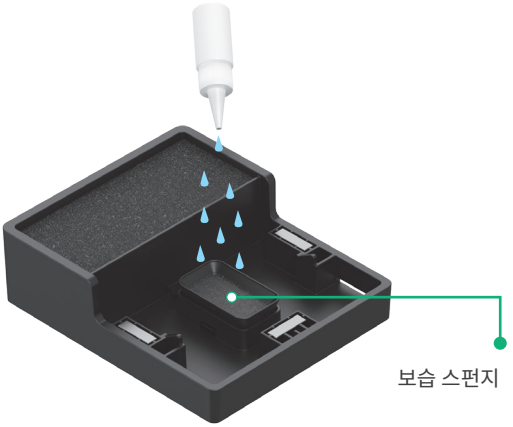

클렌징 스펀지 : 하단 캡에 별도의 클렌징 스펀지가 있으므로 정기적으로 꺼내서 세척하는 것이 좋습니다.

- 깨끗한 물로 남은 잉크를 헹굽니다.
- 짠 후 다시 담을 수 있으며 완전히 건조할 때까지 기다릴 필요는 없습니다.

청소 빈도:

- 사용 전 **:** 스펀지 더러운지를 점검할 것을 권장합니다**.**
- 장기 정지**:** 한 달에 한 번 이상 청소하는 것이 좋습니다**.**
- 일반적인 사용**:** 잉크젯 사용 강도에 따라 청소 빈도를 조정합니다**.** 잉크가 너무 많이 남아고 제때 청소하지 않으면 인쇄 품질에 영향을 미칠 수 있습니다**.**

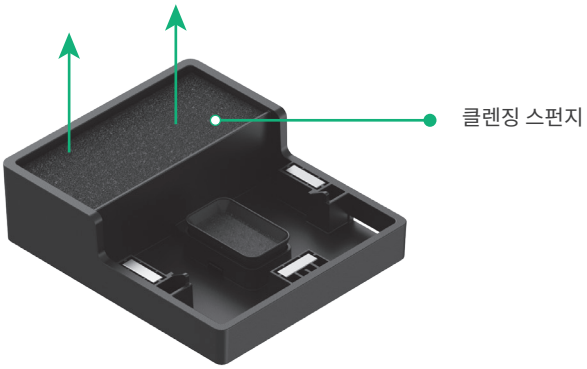

잉크 노즐: 잉크 노즐이 공기에 장기간 노출되지 않도록 하십시오.

■ 잉크 노즐 표면에 잔여 잉크나 먼지가 묻었을 경우 무진천(미포함)으로 가볍게 닦아내면 됩니다.

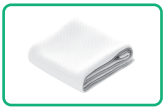

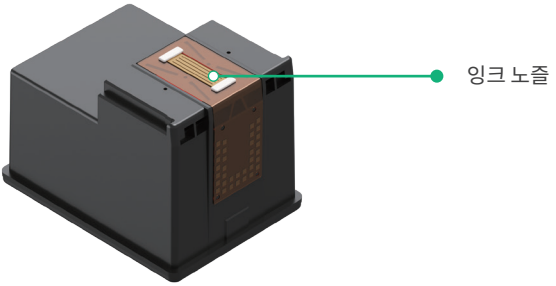

안전 설명

■ 권장 작업 환경:

작업 온도: 15°C ~ 35°C（59°F ~ 95°F）

작업 습도: 40% ~ 60% RH

■ 잉크 카트리지는 온습도 급격히 변화나 고온/다습한 환경에서는 보관하지 말아 주세요.

■ 잉크 카트리지 및 모듈을 어린이의 손이 닿지 않는 곳에 보관하십시오.

■ 직사광선에 잉크 카트리지를 노출하지 마십시오.

■ 잉크 카트리지 측면의 금속 접점과 잉크 노즐을 만지지 마십시오.

■ 잉크 카트리지 측면의 라벨을 제거하지 마십시오.

■ 장비에 전원이 공급되면 절대 잉크 카트리지를 설치하거나 분해하지 마십시오.

■ 잉크는 먹을 수 없습니다.

■ 잉크가 피부나 눈에 닿으면 즉시 많은 물로 헹구고, 여전히 불편함이 있으면 즉시 병원에 가십시오.

애프터 서비스

기술 지원이 필요한 경우 **support@info.xtool.com** 으로 문의하십시오.

애프터 서비스에 대한 자세한 내용은 **support.xtool.com**을 방문하십시오.

*일부 언어 버전은 인공지능(AI)을 통해 번역되었습니다. 부정확하거나 모호한 부분이 있다면 즉시 저희에게 연락해 주시기 바랍니다. 가능한 한 빨리 내용을 확인하고 수정하겠습니다.

XTOOL