P3 Conveyor Rail

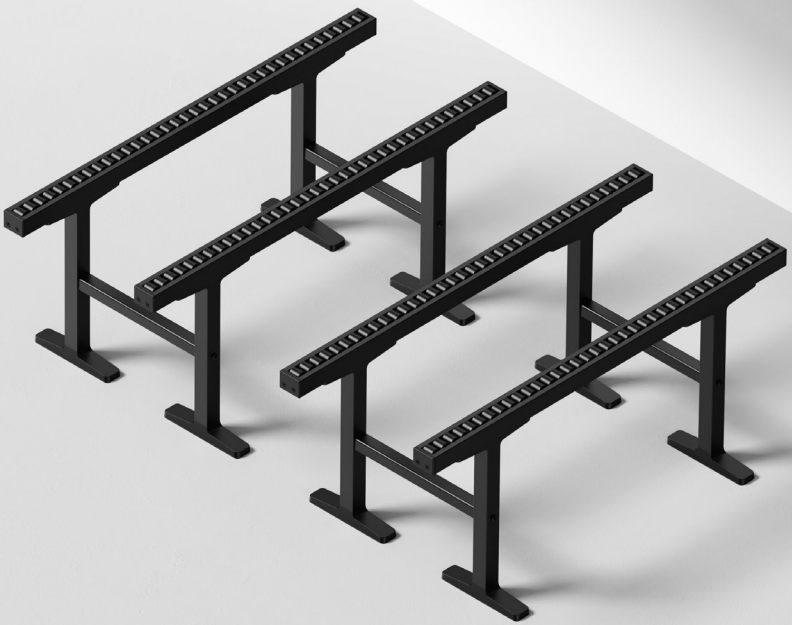

User Manual | Benutzerhandbuch | Manual de Usuario | Manuel d'utilisation | Manuale utente | Gebruikershandleiding | Manual do Usuário | Instrukcja obsługi | 取扱説明書 | 사용자 매뉴얼 | 使用者手冊 | 用户手册

EN

Safety first (important) 01
List of items 03
Install the conveyor rail 04
Use the conveyor rail 11
After-sales services 12

DE

Sicherheit geht vor (wichtig) 01
Liste der Teile 03
Förderschiene montieren 04
Förderschiene verwenden 11
Kundendienst 12

ES

Primero la seguridad (importante) 01
Lista de elementos 03
Instale el carril transportador 04
Utilice el carril transportador 11
Servicio de posventa 12

FR

La sécurité d'abord (Important) 01
Liste des éléments 03
Installation du rail du convoyeur 04
Utilisation du rail du convoyeur 11
Services après-vente 12

IT

La sicurezza prima di tutto (importante) 01
Elenco degli articoli 03
Installazione del binario dell'unità di alimentazione 04
Uso del binario dell'unità di alimentazione 11
Servizi post-vendita 12

NL

Veiligheid eerst (belangrijk) 01
Lijst van onderdelen 03
De transportrails installeren 04
De transportrail gebruiken 11
Dienst na verkoop 12

PT

Segurança em Primeiro Lugar (Importante) 01
Lista de itens 03
Instalar o carril da correia transportadora 04
Utilizar o carril da correia transportadora 11
Serviços de pós-vendas 12

PL

Najważniejsze jest bezpieczeństwo (ważne uwagi) 01
Lista przedmiotów 03
Instalowanie szyny przenośnika 04
Używanie szyn przenośnika 11
Obsługa posprzedażna 12

JA

安全第一（重要）…… 01
内容物一覧 …… 03
コンベヤ レールの取り付け…… 04
コンベヤ レールの使用 …… 11
アフターサービス …… 12

KO

안저제일 (중요함) …… 01
항목 목록 …… 03
컨베이어 레일 설치…… 04
컨베이어 레일 사용…… 11
애프터 서비스 …… 12

ZH-TW

安全第一（必讀）…… 01
物品清單…… 03
安裝輸送軌 …… 04
使用輸送軌 …… 11
售後服務 …… 12

ZH

安全第一（必读）…… 01
物料清单…… 03
安装传送轨…… 04
使用传送轨…… 11
售后服务 …… 12

Safety first (important) | Sicherheit geht vor (wichtig) | Primero la seguridad (importante) | La sécurité d'abord (Important) | La sicurezza prima di tutto (importante) | Veiligheid eerst (belangrijk) | Segurança em Primeiro Lugar (Importante) | Najważniejsze jest bezpieczeństwo (ważne uwagi) | 安全第一（重要） | 안저제일 (중요함) | 安全第一（必讀） | 安全第一（必读）

EN

- This product can only be used with xTool P3 automatic conveyor feeder. Before use, ensure that the automatic conveyor feeder has been installed in xTool P3.
- Before use, ensure that you have read and been familiar with the contents of the ***Safety Instructions*** of xTool P3 automatic conveyor feeder.
- Ensure that the placement direction of the conveyor rail is parallel to the feed direction during processing.

DE

- Dieses Produkt kann nur bei der automatischen Zuführeinheit des xTool P3 eingesetzt werden. Stellen Sie vor dem Einsatz sicher, dass die automatische Zuführeinheit im xTool P3 eingebaut wurde.
- Stellen Sie vor dem Einsatz sicher, dass Sie den Inhalt der ***Sicherheitshinweise*** zur automatischen Zuführeinheit des xTool P3 gelesen haben und mit ihnen vertraut sind.
- Achten Sie darauf, dass die Förderschiene während der Bearbeitung parallel zur Zuführrichtung platziert wird.

ES

- Este producto solo puede utilizarse con el alimentador para cinta transportadora automático xTool P3. Antes de utilizarlo, asegúrese de que el alimentador para cinta transportadora automático se ha instalado en xTool P3.
- Antes del uso, asegúrese de que ha leído y se ha familiarizado con los contenidos de las ***instrucciones de seguridad*** del alimentador para cinta transportadora automático xTool P3.
- Asegúrese de que la dirección de colocación del carril transportador es paralela a la dirección de alimentación durante el procesamiento.

FR

- Ce produit ne peut être utilisé qu'avec le convoyeur d'alimentation automatique xTool P3. Avant toute utilisation, assurez-vous que le convoyeur d'alimentation automatique a été installé dans le xTool P3.
- Avant l'utilisation, assurez-vous que vous avez lu et connaissez le contenu des I***nstructions de sécurité*** du convoyeur d'alimentation automatique xTool P3.
- Assurez-vous que le sens de positionnement du rail du convoyeur est parallèle à la direction d'alimentation au cours du traitement.

IT

- Questo prodotto può essere utilizzato solo con l'unità di alimentazione automatica xTool P3. Prima dell'uso, assicurarsi che l'unità di alimentazione automatica sia installata su xTool P3.
- Prima dell'uso, leggere attentamente e familiarizzare con le ***istruzioni di sicurezza*** dell' unità di alimentazione automatica xTool P3.
- Assicurarsi che la direzione di posizionamento del binario dell'unità di alimentazione sia parallela alla direzione dell'unità alimentazione durante la lavorazione.

NL

- Dit product kan alleen worden gebruikt met het automatische invoeraccessoire van de xTool P3. Controleer voor gebruik of het automatische invoeraccessoire aan de xTool P3 is geïnstalleerd.
- Zorg ervoor dat u vóór gebruik de ***Veiligheidsinstructies*** van het xTool P3 -automatische invoeraccessoire hebt gelezen en begrepen.
- Zorg ervoor dat de plaatsingsrichting van de transportrail parallel loopt aan de invoerrichting tijdens de verwerking.

PT

- Este produto só pode ser utilizado com o alimentador de correia transportadora automático xTool P3. Antes da utilização, confira que o alimentador está instalado na xTool P3.
- Antes da utilização, leia e familiarize-se com o conteúdo das ***Instruções de segurança*** do alimentador de correia transportadora automático xTool P3.
- O carril da correia transportadora deverá estar posicionado em paralelo à direção de alimentação durante o processamento.

PL

- Ten produkt może być używany wyłącznie z automatycznym podajnikiem przenośnikowym xTool P3. Przed użyciem należy sprawdzić, czy automatyczny podajnik przenośnikowy został zainstalowany w urządzeniu xTool P3.
- Przed użyciem należy bezwzględnie zapoznać się z treścią ***Instrukcji bezpieczeństwa*** automatycznego podajnika przenośnikowego xTool P3.
- Upewnij się, że szyny przenośnika są umieszczone równolegle do kierunku podawania podczas obróbki.

JA

- 本製品はxTool P3自動型コンベヤへの供給装置との組み合わせでのみ使用できます。使用前に、自動型コンベヤへの供給装置がxTool P3に取り付けられていることを確認してください。
- 使用前に、xTool P3自動型コンベヤへの供給装置の**安全上の注意事項**をよく読んで理解しておいてください。
- コンベヤ レールの取り付け方向が、加工中の供給方向と平行であることを確認してください。

KO

- 본 제품은 xTool P3 자동 컨베이어 피더와만 함께 사용할 수 있습니다. 사용 전에 자동 컨베이어 피더가 xTool P3에 설치되어 있는지 확인하십시오.
- 사용하기 전에 xTool P3 자동 컨베이어 피더의 **안전 지침**을 읽고 내용을 숙지하십시오.
- 가공 중 컨베이어 레일의 배치 방향이 공급 방향과 평행해야 합니다.

ZH-TW

- 本產品只能與 xTool P3 送料配件搭配使用，使用前請確保 xTool P3 已安裝送料配件。
- 使用前請仔細閱讀並熟悉 xTool P3 送料配件的**安全使用須知**。
- 使用前請確保輸送軌的擺放方向與送料方向平行。

ZH

- 本产品只能与 xTool P3 送料配件搭配使用，使用前请确保 xTool P3 已安装送料配件。
- 使用前请仔细阅读并熟悉 xTool P3 送料配件的**安全使用须知**。
- 使用前确保传送轨的摆放方向与送料方向平行。

List of items | Liste der Teile | Lista de elementos | Liste des éléments | Elenco degli articoli | Lijst van onderdelen | Lista de itens | Lista przedmiotów | 内容物一覧 | 항목 목록 | 物品清單 | 物料清单

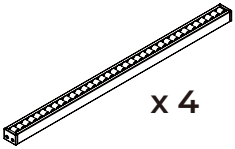

Conveyor rail | Förderschiene | Carril transportador | Rail de convoyeur | Binario dell'unità di alimentazione | Transportrail | Carril da correia transportadora | Szyna przenośnika | コンベアレール | 컨베이어 레일 | 輸送軌 | 传送轨

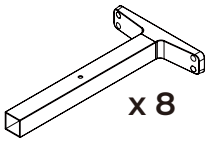

Support leg | Stützbein | Pierna de soporte | Jambe de support | Gamba di supporto | Steunbeen | Perna de suporte | Noga podporowa | 支持脚 | 지지 다리 | 支撑腳 | 支撑脚

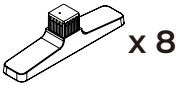

Support leg base | Stützbeinbasis | Base de la pierna de soporte | Base de la jambe de support | Base della gamba di supporto | Steunbeenbasis | Base da perna de suporte | Podstawa nogi podporowej | 支持脚ベース | 지지 다리 베이스 | 支撑腳底座 | 支撑脚底座

Support beam | Stützträger | Viga de soporte | Faisceau de support | Trave di supporto | Steunstaaf | Poste de suporte | Belka wspornikowa | 支持ビーム | 서포트 빔 | 支撑横梁 | 支撑横梁

Screw M3*6 | Schraube M3*6 | Tornillos M3*6 | Vis M3*6 | Viti M3*6 | Schroeven M3*6 | Parafusos M3*6 | Śruba M3*6 | ねじM3*6 | 나사 M3*6 | 螺絲 M3*6 | 螺丝 M3*6

Screw M4*6 | Schraube M4*6 | Tornillos M4*6 | Vis M4*6 | Viti M4*6 | Schroeven M4*6 | Parafusos M4*6 | Śruba M4*6 | ねじM4*6 | 나사 M4*6 | 螺絲 M4*6 | 螺丝 M4*6

User manual | Benutzerhandbuch | Manual de Usuario | Manuel d'utilisation | Manuale utente | Gebruikershandleiding | Manual do Usuário | Instrukcja obsługi | 取扱説明書 | 사용자 매뉴얼 | 使用者手冊 | 用户手册

Install the conveyor rail | Förderschiene montieren | Instale el carril transportador | Installation du rail du convoyeur | Installazione del binario dell'unità di alimentazione | De transportrails installeren | Instalar o carril da correia transportadora | Instalowanie szyny przenośnika | コンベヤ レールの取り付け | 컨베이어 레일 설치 | 安裝輸送軌 | 安装传送轨

01

Assemble the support legs and support leg bases | Montieren Sie die Stützbeine und Stützbeinbasen | Ensamble las piernas de soporte y las bases de las piernas de soporte | Assemblez les jambes de support et les bases des jambes de support | Assemblare le gambe di supporto e le basi delle gambe di supporto | Monteer de steunbenen en steunbeenbases | Monte as pernas de suporte e as bases das pernas de suporte | Zamontuj nogi podporowe i podstawy nóg podporowych | 支持脚と支持脚ベースを組み立てます | 지지 다리와 지지 다리 베이스를 조립합니다 | 組裝支撐腳和支撐腳底座 | 组装支撑脚和支撑脚底座

1

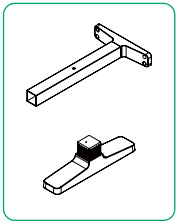

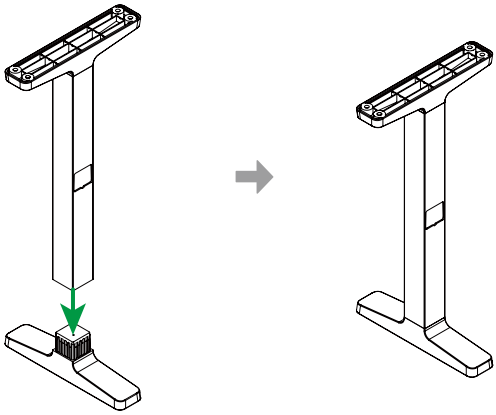

EN Pay attention to the orientation of the support leg base during the installation.

DE Achten Sie bei der Installation auf die Ausrichtung der Stützbeinbasis.

ES Preste atención a la orientación de la base de la pierna de soporte durante la instalación.

FR Faites attention à l'orientation de la base de la jambe de support lors de l'installation.

IT Prestare attenzione all'orientamento della base della gamba di supporto durante l'installazione.

NL Let tijdens de installatie op de richting van de steunbeenbasis.

PT Preste atenção à orientação da base da perna de suporte durante a instalação.

PL Zwróć uwagę na orientację podstawy nogi podporowej podczas instalacji.

JA 取り付け時に支持脚ベースの向きに注意してください。

KO 설치 중 지지 다리 베이스의 방향에 주의하세요.

ZH-TW 安裝時注意支撐腳底座的方向。

ZH 安装时注意支撑脚底座的方向。

2

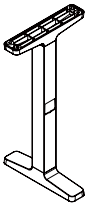

x 7

EN Assemble other 7 support legs and support leg bases in the same way.
DE Montieren Sie die anderen 7 Stützbeine und Stützbeinbasen auf die gleiche Weise.
ES Ensamble las otras 7 piernas de soporte y bases de las piernas de soporte de la misma manera.
FR Assemblez les 7 autres jambes de support et bases de jambes de support de la même manière.
IT Assemblare le altre 7 gambe di supporto e basi delle gambe di supporto nello stesso modo.
NL Monteer de andere 7 steunbenen en steunbeenbases op dezelfde manier.
PT Monte as outras 7 pernas de suporte e bases das pernas de suporte da mesma forma.
PL Zamontuj pozostałe 7 nóg podporowych i podstawy nóg podporowych w ten sam sposób.
JA 他の7つの支持脚と支持脚ベースを同じ方法で組み立てます。
KO 동일한 방식으로 나머지 7개의 지지 다리와 지지 다리 베이스를 조립합니다.
ZH-TW 以相同方式組裝另外7組支撐腳和支撐腳底座。
ZH 以相同的方式组装另外 7 个支撑脚和支撑脚底座。

02 Assemble conveyor rails and support legs | Montieren Sie die Förderschiene und Stützbeine | Ensamble los carril transportador y las piernas de soporte | Assemblez les rail de convoyeur et les jambes de support | Assemblare i binario dell'unità di alimentazione e le gambe di supporto | Monteer de transportrail en steunbenen | Monte os Carril da correia transportadora e as pernas de suporte | Zamontuj szyna przenośnika i nogi podporowe | コンベアレールと支持脚を組み立てます | 컨베이어 레일과 지지 다리를 조립합니다 | 組裝輸送軌和支撐腳 | 组装传送轨和支撑脚

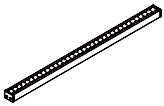

x 1

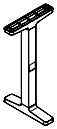

x 2

x 8

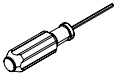

EN Get the item from the pack of xTool P3 automatic conveyor feeder.
DE Den Artikel der Verpackung mit der automatischen Zuführeinheit des xTool P3 entnehmen.
ES Las encontrará en el paquete del alimentador para cinta transportadora automático xTool P3.
FR Sortez l'article de l'emballage du convoyeur d'alimentation automatique xTool P3.
IT Questo articolo è disponibile nel pacchetto dell'unità di alimentazione automatica xTool P3.
NL Haal het artikel uit de verpakking van het xTool P3-automatische invoeraccessoire.
PT o artigo encontra-se na embalagem do alimentador de correia transportadora automático xTool P3.
PL Wyjmij te elementy z opakowania automatycznego podajnika przenośnikowego xTool P3.
JA xTool P3自動型コンベヤへの供給装置のパックからアイテムを取得。
KO xTool P3 자동 컨베이어 피더 팩에서 물품을 가져옵니다.
ZH-TW 此組件可以從 xTool P3 送料配件套組中取得。
ZH 此物料可以在 xTool P3 送料配件套装中获取。

1

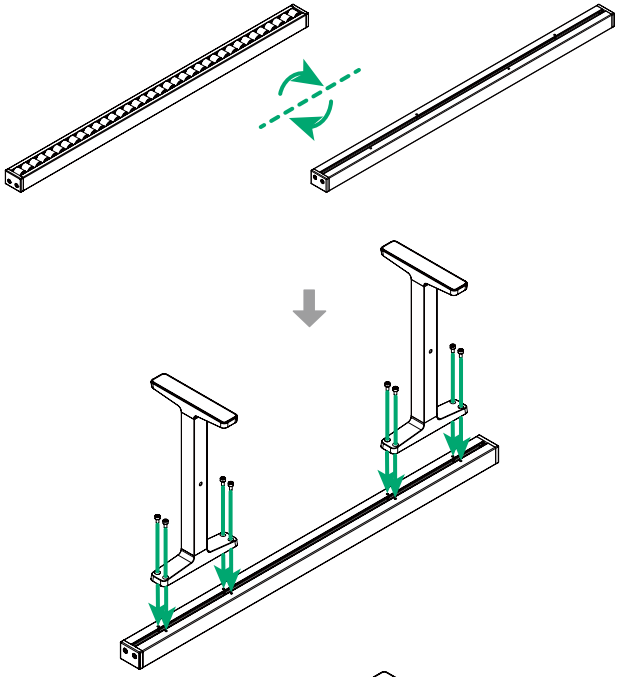

2

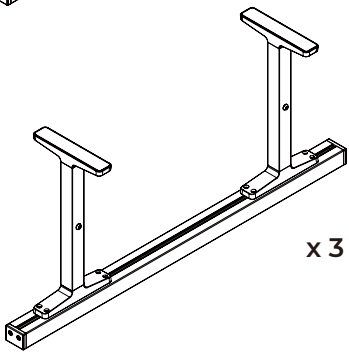

EN Assemble other three conveyor rails in the same way.
DE Montieren Sie die anderen drei Förderschienen auf die gleiche Weise.
ES Monte los otros tres carriles transportadores de la misma manera.
FR Assemblez les trois autres rails de convoyeur de la même manière.
IT Montare allo stesso modo gli altri binari dell'unità di alimentazione.
NL Monteer de andere drie transportrails op dezelfde manier.
PT Montes outros três carris da correia transportadora da mesma forma.
PL Złóż pozostałe trzy szyny przenośnika w taki sam sposób.
JA 他の3本のコンベヤ レールを同様に組み立てます。
KO 나머지 컨베이어 레일 3개도 동일한 방식으로 조립합니다.
ZH-TW 以相同方式組裝另外 3 根輸送軌。
ZH 以相同的方式组装另外 3 根传送轨。

03

Install support beams | Stützträger montieren | Instale las vigas de soporte | Installation des faisceaux de support | Installazione delle travi di supporto | Installeer de steunstaven | Instalar os postes de suporte | Montaż belek wspornikowych | 支持ビームの取り付け | 서포트 빔 설치 | 安裝支撐橫梁 | 安装支撑横梁

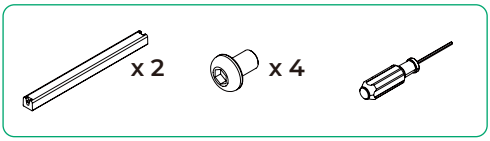

1

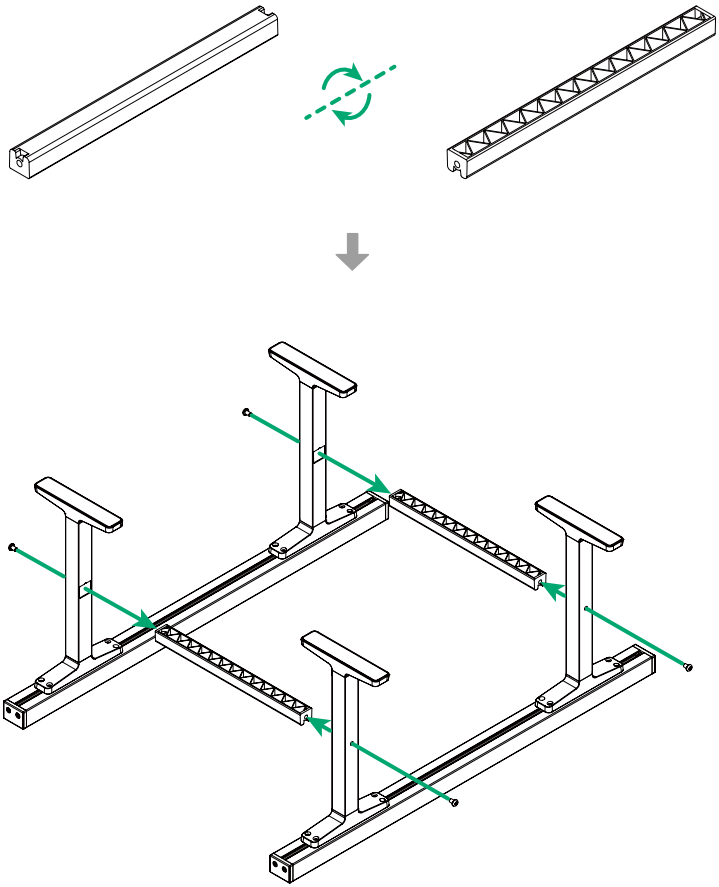

2

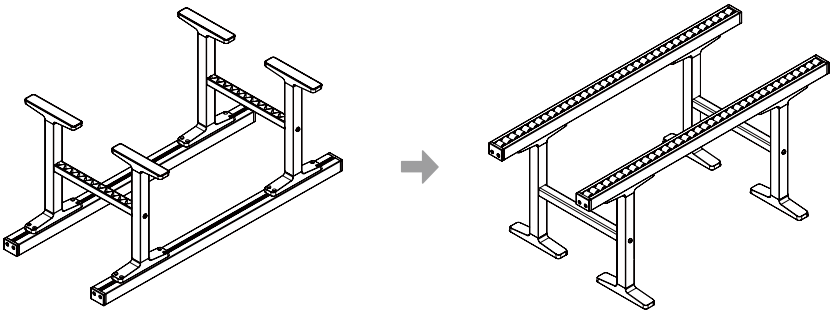

3

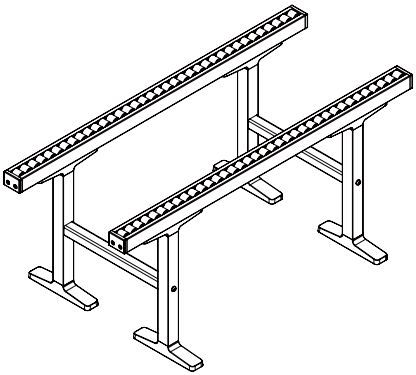

EN Install the other set of support beams in the same way.
DE Montieren Sie den anderen Stützträger-Satz auf die gleiche Weise.
ES Instale el otro conjunto de vigas de soporte de la misma manera.
FR Installez l'autre ensemble de faisceaux de support de la même manière.
IT Installare l'altra serie di travi di supporto nello stesso modo.
NL Installeer de andere set steunstaven op dezelfde manier.
PT Instale o outro conjunto de postes de suporte da mesma forma.
PL Zamontuj pozostały zestaw belek wspornikowych w taki sam sposób.
JA 他の支持ビームのセットを同様に取り付けます。
KO 나머지 서포트 빔 세트도 동일한 방식으로 설치합니다.
ZH-TW 以相同方式安裝另一組支撐橫梁。
ZH 以相同的方式安裝另一組支撐橫梁。

04

Place the conveyor rail | Förderschiene platzieren | Coloque el carril transportador | Positionnement du rail du convoyeur | Posizionamento del binario dell'unità di alimentazione | Plaats de transportrail | Colocar o carril da correia transportadora | Umieszczenie szyn przenośnika | コンベヤ レールの取り付け | 컨베이어 레일 배치 | 放置輸送軌 | 放置传送轨

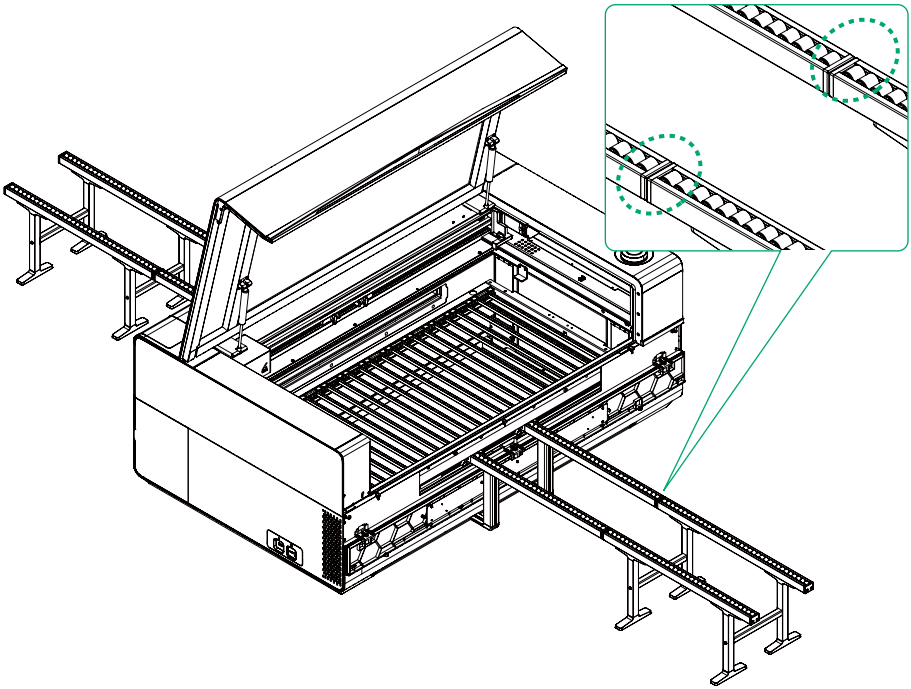

EN Ensure that the two sets of conveyor rails are fit closely.

DE Stellen Sie sicher, dass die beiden Sätze von Förderschienen eng anliegen.

ES Asegúrese de que los dos juegos de carriles transportadores estén ajustados estrechamente.

FR Assurez-vous que les deux ensembles de rails de convoyeur sont ajustés étroitement.

IT Assicurarsi che i due set di binari dell'unità di alimentazione siano strettamente aderenti.

NL Zorg ervoor dat de twee sets transportrails nauw aansluiten.

PT Certifique-se de que os dois conjuntos de carris da correia transportadora estejam ajustados de forma próxima.

PL Upewnij się, że oba zestawy szyn przenośnika są ściśle dopasowane.

JA 2組のコンベアレールが密接にフィットしていることを確認してください。

KO 두 세트의 컨베이어 레일이 밀착되었는지 확인하세요.

ZH-TW 確保兩組輸送軌緊密貼合。

ZH 确保两个传送轨紧密贴合。

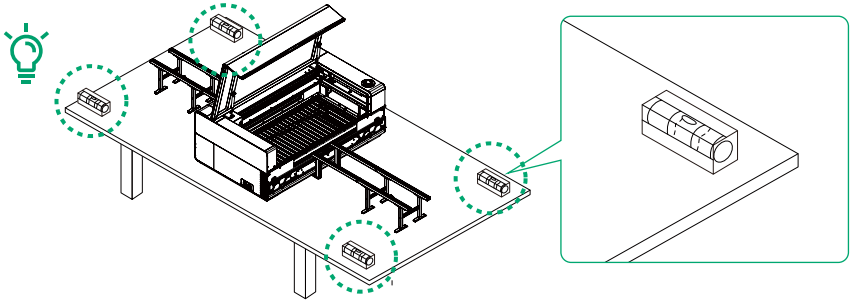

EN To guarantee optimal processing quality, inspect the supporting platforms of the conveyor rails with the provided level before use. Ensure the platform surfaces are flat and all platforms are aligned at the same height. A centered bubble in the level indicates a flat surface.

DE Um optimale Verarbeitungsqualität zu gewährleisten, überprüfen Sie vor dem Einsatz die Stützplattformen der Förderschienen mit dem beigefügten Wasserwaage. Stellen Sie sicher, dass die Plattformoberflächen eben sind und alle Plattformen auf gleicher Höhe ausgerichtet sind. Eine zentrierte Blase in der Wasserwaage zeigt eine ebene Fläche an.

ES Para garantizar una calidad de procesamiento óptima, inspeccione las plataformas de soporte de los carriles transportadores con el nivel proporcionado antes de su uso. Asegúrese de que las superficies de las plataformas estén planas y todas alineadas a la misma altura. Una burbuja centrada en el nivel indica una superficie plana.

FR Pour garantir une qualité de traitement optimale, inspectez les plateformes de support des rails de convoyeur avec le niveau fourni avant utilisation. Vérifiez que les surfaces des plateformes sont planes et toutes alignées à la même hauteur. Une bulle centrée dans le niveau indique une surface plane.

IT Per garantire una qualità di lavorazione ottimale, ispezionare le piattaforme di supporto dei binari dell'unità di alimentazione con la livella fornita prima dell'uso. Assicurarsi che le superfici delle piattaforme siano piane e tutte allineate alla stessa altezza. Una bolla centrata nella livella indica una superficie piana.

NL Om optimale verwerkingskwaliteit te garanderen, inspecteer de steunplatforms van de transportrails met de meegeleverde waterpas voor gebruik. Zorg ervoor dat platformoppervlakken vlak zijn en alle platforms op gelijke hoogte zijn uitgelijnd. Een gecentreerde bel in de waterpas duidt op een vlak oppervlak.

PT Para garantir qualidade ótima de processamento, inspecione as plataformas de suporte dos carréis da correia transportadora com o nível fornecido antes do uso. Certifique-se de que as superfícies das plataformas estão planas e todas alinhadas à mesma altura. Uma bolha centralizada no nível indica uma superfície plana.

PL Aby zapewnić optymalną jakość przetwarzania, przed użyciem sprawdź platformy nośne szyn przenośnika za pomocą dołączonego poziomicy. Upewnij się, że powierzchnie platform są płaskie, a wszystkie platformy wyrównane na tej samej wysokości. Bąbelek pośrodku poziomicy wskazuje płaską powierzchnię.

JA 最適な処理品質を保証するため、使用前にコンベアレールの支持プラットフォームを付属の水準器で点検してください。プラットフォーム表面が平坦で、全てのプラットフォームが同じ高さに位置揃えされていることを確認してください。水準器の気泡が中央にある場合、表面は平坦です。

KO 최적의 처리 품질을 보장하기 위해, 사용 전 컨베이어 레일의 지지 플랫폼을 제공된 수준기로 점검하십시오. 플랫폼 표면이 평평하고 모든 플랫폼이 동일한 높이로 정렬되었는지 확인하십시오. 수준기 내 버블이 중앙에 위치할 경우 평평한 표면을 나타냅니다.

ZH-TW 為保證加工效果，使用輸送軌加工前，請以水平儀檢測輸送軌支撐平面，確保平面平整且各平面間無高度差。水平儀氣泡置中即表示平面平整。

ZH 为了保证加工效果，使用传送轨进行加工前请使用水平仪检测传送轨支撑平面，确保平面平整且各平面间无高度差。水平仪气泡居中表示平面平整。

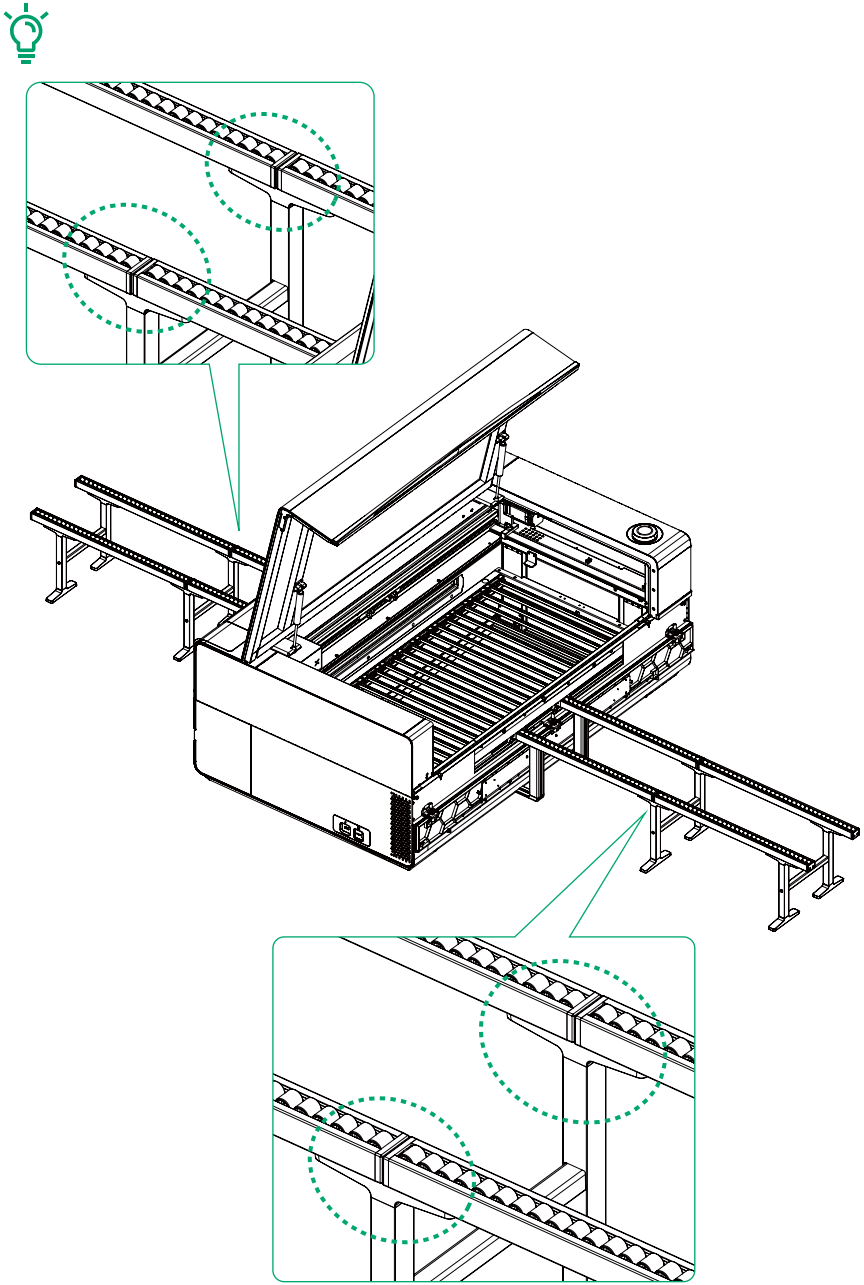

EN After placing the material, if the two sets of conveyor rails are not at the same height, adjust the support legs of the conveyor rails to fix them with the original conveyor rails (as shown below). This will prevent the material from shifting during processing, which could affect the processing result.

DE Nachdem Sie das Material platziert haben, passen Sie die Stützbeine der Förderschiene an, wenn die beiden Sätze von Förderschiene nicht auf gleicher Höhe sind, und befestigen Sie sie mit der ursprünglichen Förderschiene (wie unten gezeigt). Dies verhindert, dass sich das Material während der Verarbeitung verschiebt, was das Verarbeitungsergebnis beeinträchtigen könnte.

ES Después de colocar el material, si los dos conjuntos de Carril transportador no están a la misma altura, ajuste las piernas de soporte del carril transportador para fijarlos con el Carril transportador original (como se muestra a continuación). Esto evitará que el material se desplace durante el procesamiento, lo que podría afectar el resultado del procesamiento.

FR Après avoir placé le matériau, si les deux ensembles de rail de convoyeur ne sont pas à la même hauteur, ajustez les jambes de support du Rail de convoyeur pour les fixer au Rail de convoyeur d'origine (comme indiqué ci-dessous). Cela empêchera le matériau de se déplacer pendant le traitement, ce qui pourrait affecter le résultat du traitement.

IT Dopo aver posizionato il materiale, se i due set di binario dell'unità di alimentazione non sono alla stessa altezza, regolare le gambe di supporto del Binario dell'unità di alimentazione per fissarle al Binario dell'unità di alimentazione originale (come mostrato sotto). Questo impedirà al materiale di spostarsi durante la lavorazione, il che potrebbe influire sul risultato della lavorazione.

NL Nadat het materiaal is geplaatst, indien de twee sets transportrails niet op dezelfde hoogte zijn, pas de steunbenen van de transportrails aan om ze vast te zetten met de originele transportrails (zoals hieronder weergegeven). Dit voorkomt dat het materiaal verschuift tijdens de verwerking, wat de verwerkingsresultaten kan beïnvloeden.

PT Após colocar o material, se os dois conjuntos de carril da correia transportadora não estiverem na mesma altura, ajuste as pernas de suporte do Carril da correia transportadora para fixá-los no Carril da correia transportadora original (como mostrado abaixo). Isso evitará que o material se desloque durante o processamento, o que pode afetar o resultado do processamento.

PL Po umieszczeniu materiału, jeśli dwa zestawy szyna przenośnika nie są na tej samej wysokości, wyreguluj nogi podporowe Szyna przenośnika, aby zamocować je do pierwotnych Szyna przenośnika (jak pokazano poniżej). Zapobiegnie to przesuwaniu się materiału podczas obróbki, co mogłoby wpłynąć na wynik obróbki.

JA 材料を配置した後、2セットのコンベアレールが同じ高さにない場合は、コンベアレールの支持脚を調整して元のコンベアレールに固定します（以下の図のように）。これにより、加工中に材料が移動するのを防ぎ、加工結果に影響を与える可能性があります。

KO 재료를 배치한 후, 두 세트의 컨베이어 레일이 동일한 높이에 있지 않은 경우 컨베이어 레일의 지지 다리를 조정하여 원래의 컨베이어 레일에 고정합니다(아래 그림 참조). 이렇게 하면 가공 중에 재료가 이동하는 것을 방지하여 가공 결과에 영향을 미칠 수 있습니다.

ZH-TW 放置材料後，若兩條輸送軌之間存在高度差，請使用該輸送軌的支撐腳將其與原輸送軌固定（效果如下圖），確保整體結構穩固，避免材料在加工過程中移位影響加工精度。

ZH 放置材料后，若两传送轨之间存在高度差，请使用该传送轨的支撑脚将其与原传送轨固定（效果如下图），确保整体稳固，防止材料在加工过程中发生偏移，影响加工效果。

Use the conveyor rail | Förderschiene verwenden | Utilice el carril transportador | Utilisation du rail du convoyeur | Uso del binario dell'unità di alimentazione | De transportrail gebruiken | Utilizar o carril da correia transportadora | Używanie szyn przenośnika | コンベヤ レールの使用 | 컨베이어 레일 사용 | 使用輸送軌 | 使用传送轨

EN
You can visit **support.xtool.com/article/2064** or scan the QR code to learn how to use the conveyor rails for processing.

DE
Sie können **support.xtool.com/article/2064** besuchen oder den QR-Code scannen, um zu erfahren, wie Sie die Förderschienen für die Bearbeitung einsetzen können.

ES
Puede visitar **support.xtool.com/article/2064** o escanear el código QR para aprender a utilizar los carriles transportadores para el procesamiento.

FR
Vous pouvez consulter **support.xtool.com/article/2064** ou scanner le code QR pour découvrir comment utiliser les rails du convoyeur pour le traitement.

IT
Per scoprire come utilizzare i binari dell'unità di alimentazione per la lavorazione, visitare **support.xtool.com/article/2064** o scansionare il codice QR.

NL
Ga naar **support.xtool.com/article/2064** of scan de QR-code voor meer informatie over het gebruik van de transportrails voor verwerking.

PT
Consulte **support.xtool.com/article/2064** ou leia o código QR para saber como utilizar os carris da correia transportadora para processamento.

PL
Zapoznaj się z artykułem **support.xtool.com/article/2064** lub zeskanuj kod QR, aby dowiedzieć się, jak używać szyn przenośnika przy obróbce.

JA
コンベヤ レールを加工用に使用する方法については、**support.xtool.com/article/2064** にアクセスするか、下のQRコードをスキャンしてください。

KO
support.xtool.com/article/2064 페이지를 방문하거나 QR 코드를 스캔하여 컨베이어 레일을 사용해 가공을 수행하는 방법을 알아볼 수 있습니다.

ZH-TW
您可以掃描下方 QR code 或前往 **support.xtool.com/article/2064** 了解如何使用輸送軌進行加工。

ZH
你可以扫描下方二维码或访问 **s.makextool.com/wiki/p3-conveyor-feeder** 了解如何使用传送轨进行加工。

After-sales services | Kundendienst | Servicio de posventa | Services après-vente | Servizi post-vendita | Dienst na verkoop | Serviços de pós-vendas | Obsługa posprzedażna | アフターサービス | 애프터 서비스 | 售後服務 | 售后服务

EN

For technical support, contact us at **support@info.xtool.com**.

For more information about after-sales services, visit **support.xtool.com**.

Manufactured by: Makeblock Co., Ltd.

Company address: Floor 4, Building C3, Nanshan iPark, No. 1001 Xueyuan Avenue, Nanshan District, Shenzhen, Guangdong Province, 518000, China

DE

Für technische Unterstützung kontaktieren Sie uns bitte unter **support@info.xtool.com**.

Weitere Informationen über Kundendienstleistungen finden Sie unter **support.xtool.com**.

Hergestellt von: Makeblock Co., Ltd.

Adresse des Unternehmens: Floor 4, Building C3, Nanshan iPark, No. 1001 Xueyuan Avenue, Nanshan District, Shenzhen, Guangdong Province, 518000, China

ES

Para soporte técnico, contáctese con nosotros a través de **support@info.xtool.com**.

Para más información acerca de los servicios posventa, **visite support.xtool.com**.

Fabricado por: Makeblock Co., Ltd.

Dirección de la empresa: Floor 4, Building C3, Nanshan iPark, No. 1001 Xueyuan Avenue, Nanshan District, Shenzhen, Guangdong Province, 518000, China

FR

Pour obtenir une assistance technique, contactez-nous à l'adresse **support@info.xtool.com**.

Pour plus d'informations sur les services après-vente, visitez **support.xtool.com**.

Fabriqué par : Makeblock Co., Ltd.

Adresse de l'entreprise : Floor 4, Building C3, Nanshan iPark, No. 1001 Xueyuan Avenue, Nanshan District, Shenzhen, Guangdong Province, 518000, China

IT

Per assistenza tecnica, contattateci per email: **support@info.xtool.com**.

Per ulteriori informazioni sui servizi post-vendita, visitare **support.xtool.com**.

Prodotto da: Makeblock Co., Ltd.

Indirizzo dell'azienda: Floor 4, Building C3, Nanshan iPark, No. 1001 Xueyuan Avenue, Nanshan District, Shenzhen, Guangdong Province, 518000, China

NL

Voor technische ondersteuning kunt u contact met ons opnemen via **support@info.xtool.com**.

Voor meer informatie over de dienst na verkoop, bezoek **support.xtool.com**.

Gefabriceerd door: Makeblock Co., Ltd.

Adres bedrijf: Floor 4, Building C3, Nanshan iPark, No. 1001 Xueyuan Avenue, Nanshan District, Shenzhen, Guangdong Province, 518000, China

PT

Para apoio técnico, entre em contacto connosco através do e-mail **support@info.xtool.com**.

Para mais informações sobre o serviço de pós-venda, visite **support.xtool.com**.

Fabricado por: Makeblock Co., Ltd.

Endereço da empresa: Floor 4, Building C3, Nanshan iPark, No. 1001 Xueyuan Avenue, Nanshan District, Shenzhen, Guangdong Province, 518000, China

PL

Aby uzyskać pomoc techniczną, skontaktuj się pod adresem **support@info.xtool.com**.

Aby uzyskać więcej informacji na temat obsługi posprzedażnej, przejdź do **support.xtool.com**.

Wyprodukowano przez: Makeblock Co., Ltd.

Adres spółki: Floor 4, Building C3, Nanshan iPark, No. 1001 Xueyuan Avenue, Nanshan District, Shenzhen, Guangdong Province, 518000, China

JA

テクニカルサポートに関するお問い合わせは、**support@info.xtool.com**までお願いいたします。

アフターサービスに関する詳しい情報は、サポートサイト **support.xtool.com** にてご確認いただけます。

KO

기술 지원이 필요한 경우 **support@info.xtool.com** 으로 문의하십시오.

애프터 서비스에 대한 자세한 내용은 **support.xtool.com**을 방문하십시오.

ZH-TW

若需要技術協助，請透過 **support@info.xtool.com** 聯絡我們。

如需有關售後服務的其他資訊，請造訪 **support.xtool.com**。

ZH

更多产品信息，可访问 **s.makextool.com/wiki/home**。

如需技术支持，可通过以下方式联系我们：

- QQ 技术支持：800182013
- 技术支持热线：400-893-0004
- 微信公众号：童心制物售后

制造商：深圳市创客工场科技有限公司

公司地址：广东省深圳市南山区桃源街道学苑大道 1001 号南山智园 C3 栋 4 层

XTOOL